TEVAL
VALVES
SEDE LEGALE: 20013 MAGENTA (MI) - via Murri, 12
SEDE OPERATIVA: 21011 CASORATE SEMPIONE (VA) - via 1° Maggio, 5
Tel. +39-0331-769622 - Fax +39-0331-764204

VALVOLA A SPILLO A VIA DIRITTA
S.6000 psi

DIS.NR. SP02

Data: 03/06/19	Rev.n° 00	Disegnatore: Chiodini L.	Verificato: Bonetti O. Destito C. Leoncini S.	Approvatori: Bonetti O. Destito C. Leoncini S.

TEMP.MAX:+180°C
PRESS.MAX: 464 bar

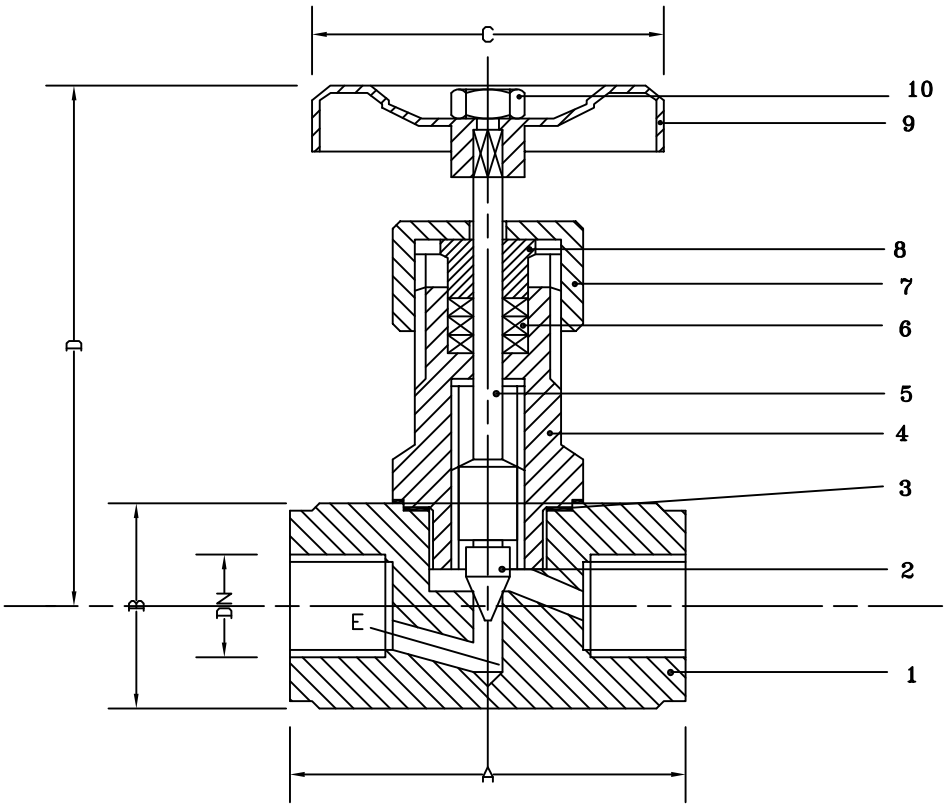

materiale
ASTM A105
ASTM A479F316/316L

Attacchi valvola: GAS - NPT - Socket welding

Pos.	Description
10	DADO - Nut
9	VOLANTINO - Handwheel
8	PREMISTOPPA - Packing Gland
7	DADO PREMISTOPPA - Paking Nut
6	STOPPA - Gland
5	ASTINA - Stem
4	VITONE - Bonnet
3	GUARNIZIONE - Gasket
2	OTTURATORE - Wedge
1	CORPO - Body

DN	A	B	C	D	E	Kg.
1.1/2"	140	80	150	170	19	3,50
1.1/4"	130	70	125	160	15	3,0
1"	100	60	100	150	11	2,50
3/4"	90	50	100	145	9	2,0
1/2"	78	40	80	115	8	1,10
3/8"	70	35	70	100	6	0,75
1/4"	70	35	70	100	5	0,75