Auskuppelbares Getriebe

ISO 5211 – IP65

Die angegebenen Daten können ohne vorherige Ankündigung geändert werden.
Hatec Flex GmbH - Hafenstraße 25 - 45478 Mülheim a. d. Ruhr - 0208/37798774 - www.hatecflex.de/armaturen - armaturen@hatecflex.de

Auskuppelbares Getriebe Typ DG

Abmessungen, Teile und Werkstoffe

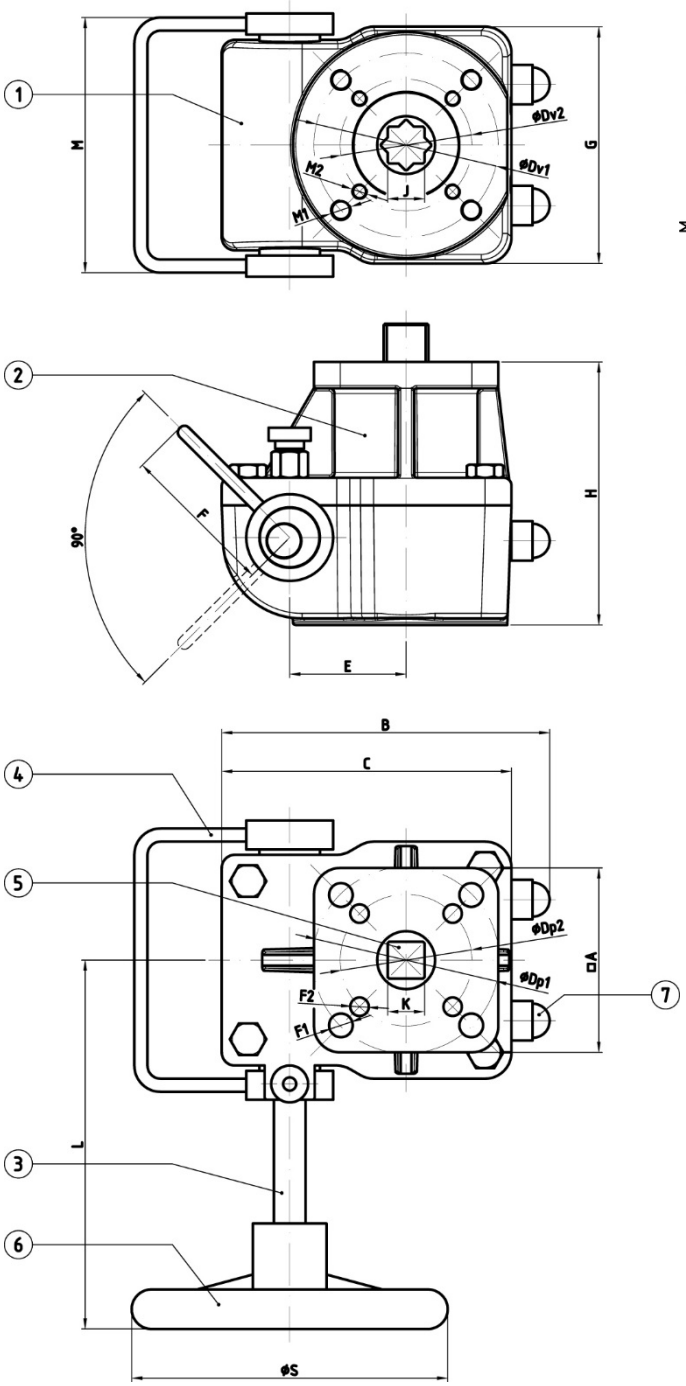

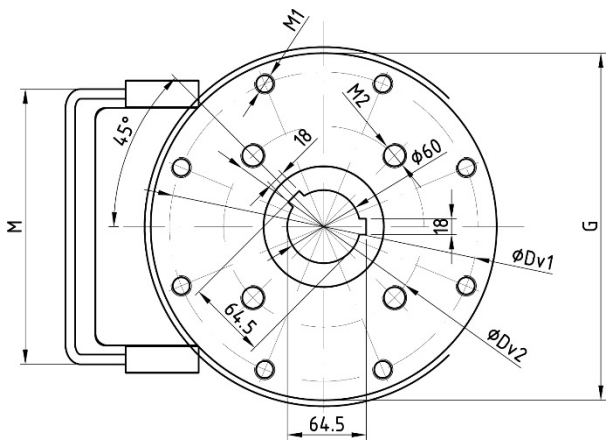

NUR DG-254

Item	Beschreibung	Material
1	Gehäuse	Aluminium-Legierung
2	Deckel	Aluminium-Legierung
3	Welle	Stahl
4	Hebel	Stahl
5	Wellenaufnahme	Stahl
6	Handrad	Stahl Epoxy beschichtet
7	Schutzkappe	NBR
	Schnecke	Ductil Iron
	Schneckengetriebe	Stahl
	Schrauben	Stahl

Type	Übersetzung	Abtriebsmom.	A	B	C	E	F	Dp1	F1	Dp2	F2	Dv1	M1	Dv2	M2	J	K	G	H	L	M	Ø S	Gewicht (Kg)
DG-050	1:40	300 Nm	70	125	110	44	54	70	8.5	50	6.5	70	M8	50	M6	17	14	90	100	130	104	200	2.3
DG-102	1:36	810 Nm	115	185	160	65	70	125	13	102	11	125	M12	102	M10	27	22	140	124	180	140	300	5.6
DG-140	1:50	1310 Nm	140	230	210	85	78	140	17	102	11	140	M16	--	--	36	27	190	162	300	180	400	12.5
DG-165	1:55	2800 Nm	165	268	243	105	105	165	21	140	17	165	M20	--	--	36	36	230	181	385	210	600	25.8
DG-254	1:50	5500 Nm	Ø295	330	283	130	115	165	21	254	17	165	M20	254	M16	--	46	285	205	400	225	700	40.3

Abmessungen in mm.

DG

Die angegebenen Daten können ohne vorherige Ankündigung geändert werden.

Hatec Flex GmbH - Hafenstraße 25 - 45478 Mülheim a. d. Ruhr - 0208/37798774 - www.hatecflex.de/armaturen - armaturen@hatecflex.de

Auskuppelbares Getriebe Typ DG

Allgemeine Eigenschaften

Umgebungstemperaturbereich -30º bis +80º

Allgemeine Eigenschaften

- Aluminium Gehäuse
- Robuste Konstruktion
- IP-65
- Actreg`s Direktmontage
- Kompaktes Design - geringes Gewicht
- Integrierter Aufbauflansch
- Bedienerfreundlich
- Doppelter Einstellweg
- ISO 5211 Bohrung beidseitig

DG-50

ACTREG Direktmontage doppelwirkender Antrieb

ADA 0020 F05 / ADA 0040 F05
ADA 0080 / ADA 0130
ADA 0200 / ADA 300

ACTREG Direktmontage einfachwirkender Antrieb

ASR 0020 F05 / ASR 0040 F05
ASR 0080 / ASR 0130

Berechnet mit maximalen Federsätzen

DG-102

ACTREG Direktmontage doppelwirkender Antrieb

ADA 0850
ADA 0500

ACTREG Direktmontage einfachwirkender Antrieb

ASR 0300
ASR 0500

Berechnet mit maximalen Federsätzen

DG-140

ACTREG Direktmontage doppelwirkender Antrieb

ADA 1200
ADA 1750

ACTREG Direktmontage einfachwirkender Antrieb

ASR 0850

Berechnet mit maximalen Federsätzen

DG-165

ACTREG Direktmontage doppelwirkender Antrieb

ADA 1200
ADA 1750
ADA 2100

ACTREG Direktmontage einfachwirkender Antrieb

ASR 1200
ASR 1750

Berechnet mit maximalen Federsätzen

DG-254

ACTREG Direktmontage doppelwirkender Antrieb

ADA 2100
ADA 2500
ADA 4000

ACTREG Direktmontage einfachwirkender Antrieb

ASR 2100 (*)
ASR 2500 (*)
ASR 4000 S08

(*) Berechnet mit maximalen Federsätzen

Die angegebenen Daten können ohne vorherige Ankündigung geändert werden.

Hatec Flex GmbH - Hafenstraße 25 - 45478 Mülheim a. d. Ruhr - 0208/37798774 - www.hatecflex.de/armaturen - armaturen@hatecflex.de