25F SERIE

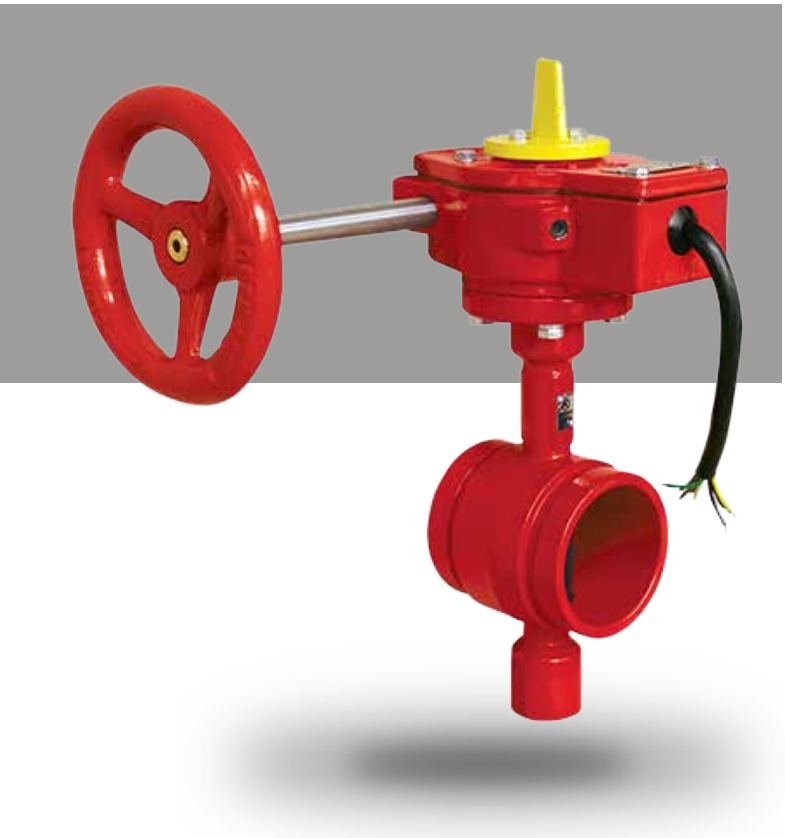

GENUTETE ABSPERRKLAPPE

ANWENDUNG:

- Genutete Absperrklappen für Feuerlöschanlagen
- Geringer Druckverlust, 100 % wasserdicht und UL-FM zertifiziert

GESTION DE LA CALIDAD CERTIFICADA
QUALITY MANAGEMENT CERTIFIED
ISO 9001

CE

Die angegebenen Daten können ohne vorherige Ankündigung geändert werden

Hatec Flex GmbH - Hafenstraße 25 - 45478 Mülheim a. d. Ruhr - Deutschland - 0208/37798774 - www.hatecflex.de/armaturen - armaturen@hatecflex.de

SERIE - 25F

GENUTETE ABSPERRKLAPPE

WICHTIGSTE EIGENSCHAFTEN:

- Geringer Druckverlust
- 100% wasserdicht
- Beidseitig dichtend
- Keine zusätzliche Dichtung zur Montage
- Schrauben aus Edelstahl
- Betriebsdruck 16 bar
- Einschließlich Endlagenschalter
- Betriebstemperatur von -10ºC bis 90ºC

ANGEWANDTE NORMEN:

- Hydrostatische Prüfungen nach EN 12266-1, Klasse A
- CE Kennzeichen
- UL-FM zertifiziert
- Montageflansch nach ISO 5211

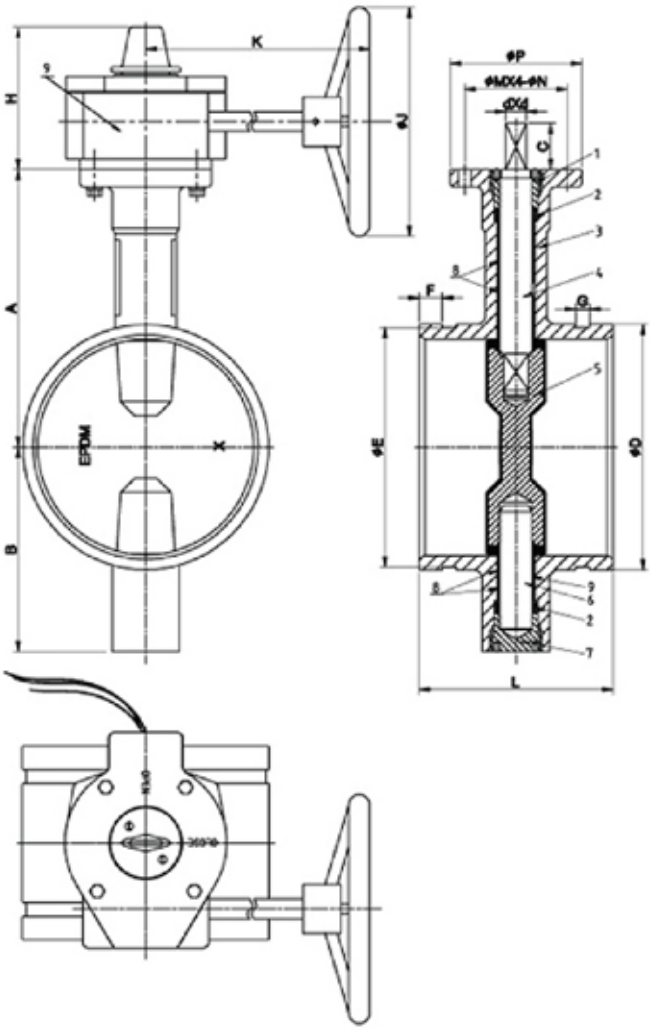

BESCHREIBUNG

1	*OBERE WELLEN-HALTEMUTTER*	*STAHL*
2	*DICHTUNG*	*EPDM*
3	*GEHÄUSE*	*GJS400*
4	*OBERE WELLE*	*AISI 416*
5	*KLAPPENSCHEIBE*	*GJS400 + EPDM*
6	*UNTERE WELLE*	*AISI 416*
7	*UNTERE WELLEN-HALTEMUTTER*	*STAHL*
8	*SEITLICHE DICHTUNG*	*EPDM*
9	*LAGER*	*PTFE*
10	*GETRIEBE MIT ENDLAGENSCHALTERN*	*GJS400*
	BESCHICHTUNG	*Epoxy 250 µm*

ABMESSUNGEN

DN	A	B	C	D	H	E	F	G	H	K		J	P	M	N	d	L
50	110	85	32	60.3	111	57.15	15.9	7.9	111	153	218	152	90	70	9	10	88
65	125	95	32	76.1	111	72.3	15.9	7.9	111	153	218	152	90	70	9	10	96.4
80	140	100	32	88.9	111	84.9	15.9	7.9	111	153	218	152	90	70	9	11	97
100	160	100	32	114.3	111	110.1	15.9	9.5	111	153	218	152	90	70	9	14	115.1
125	170	125	32	139.7	111	135.5	15.9	9.5	111	153	218	152	90	70	9	14	132.4
150	190	140	32	165.1	111	160.9	15.9	9.5	111	153	218	200	90	70	9	16	132.4
200	230	175	32	219.1	126	214.4	19	11.1	126	210	232	300	125	102	12	19	147.4
250	260	200	45	273	126	268.3	19	12.7	126	210	232	300	125	102	12	24	159
300	300	240	45	323.8	161	318.3	19	12.7	161	249		350	150	125	14	26	165

Die angegebenen Daten können ohne vorherige Ankündigung geändert werden

Hatec Flex GmbH - Hafenstraße 25 - 45478 Mülheim a. d. Ruhr - Deutschland - 0208/37798774 - www.hatecflex.de/armaturen - armaturen@hatecflex.de