schwimmende Ausführung

2014/68/EV

TA-LUFT

ISO 9001
ISO 14001
BUREAU VERITAS
Certification

6D-0197
600-0016

II 2 G Dc
ATEX

SIL
IEC 61508

FUGITIVE
EMISSIONS
EN-ISO 15848-1
TALUFT / VDI 2440

- Armaturen-Design: Reduzierter Durchgang API 6D
- Gehäuse-Design: ASME VIII Div.1
- Wandstärke: ASME B16.34
- Flansche: ASME B16.5 RF
- Baulänge: ASME B16.10 Kurze Baureihe
- Kennzeichnung: API 6D / CE- PED / MSS SP25
- Druckprüfung: API 598 - API 6D
- Qualitätsstandard: MSS SP 55
- ISO 5211

Zertifizierungen

Unternehmenszertifizierungen

- ISO9001 Quality Management System
- ISO14001 Environmental Management System
- API Monogram License 6D-0197, 600-0016

Produktzertifikate

- Fire Safe API 607, ISO 10497, API 6FA
- PED 2014/68/EU - CE Kennzeichnung
- ATEX 2014/34/EU– (II2GD)
- Russische Föderation Zertifikat TRCU 10, TRCU 12, TRCU 32
- Lebensmittelverarbeitende und pharmazeutische Industrie FDA, USP CLASS VI COMPLIANCE (CE 1935/2004)
- Safety Integrity Level (SIL) LEVEL 3 IEC 61508
- CRN (Canadian Registration Number)
- AGA 8328 G – AS4617 2004 amd 1 - AGA Kennzeichnung (Australian Gas Association)
- Fugitive Emissionen ISO 15848, TA LUFT (VDI 2440)

Die angegebenen Daten können ohne vorherige Ankündigung geändert werden

Hatec Flex GmbH - Hafenstraße 25 - 45478 Mülheim a. d. Ruhr - Deutschland - 0208/37798774 - www.hatecflex.de/armaturen - armaturen@hatecflex.de

ANSI Kugelhähne

schwimmende Ausführung

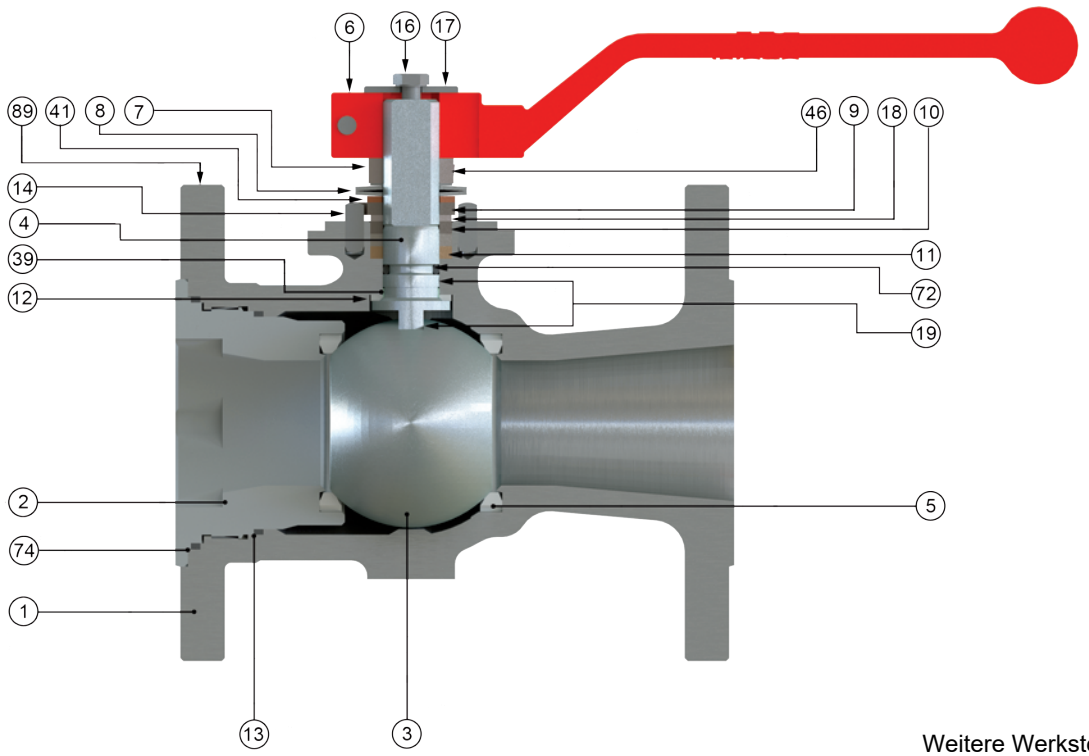

Weitere Werkstoffe auf Anfrage

Item	Beschreibung	Werkstoff		
		A.I.T	I.I.T	L.I.T.
1 / 2	Gehäuse	A 216 Gr. WCB (C ≤ 0,25%)	ASTM A 351 Gr. CF8M	ASTM A 352 LCC
3	Kugel	ASTM A 351 Gr. CF8M (DN 15 bis 50 A182 Gr. F316)		
4	Welle	ASTM A 479 Tp.316		
5	Sitz	PTFE		
6	Handhebel	A 216 Gr. WCB		
7	Stopfbuchsmutter	Stahl verzinkt	AISI 303	
8	Tellerfeder	Stahl	A 666 Tp.301	
9	Anschlagplatte	Stahl	AISI 304	
10	Stopfbuchse	AISI 303	AISI 316	
11	Stopfbuchspackung	Graphit		
12	Wellendichtring	25% G.F. PTFE		
13	Gehäusedichtung	PTFE		
14	Anschlagstift	Stahl	Edelstahl	
16	Schraubbolzen	DIN 933 A4-70		
17	Scheibe	AISI 304		
18	Gleitring	25% G.F. PTFE		
19	Antistatik	Edelstahl		
39	Wellenlager (DN 40 to DN 300)	25% G.F. PTFE		
41	Auflagering (DN 40 to 250)	Stahl	AISI 304	
46	Scheibe	AISI 304		
72	O-Ring	FKM		
74	Dichtung Einschraubteil	Graphit		
89	Typenschild	Edelstahl		

Die angegebenen Daten können ohne vorherige Ankündigung geändert werden

Hatec Flex GmbH - Hafenstraße 25 - 45478 Mülheim a. d. Ruhr - Deutschland - 0208/37798774 - www.hatecflex.de/armaturen - armaturen@hatecflex.de

ANSI Kugelhähne

schwimmende Ausführung

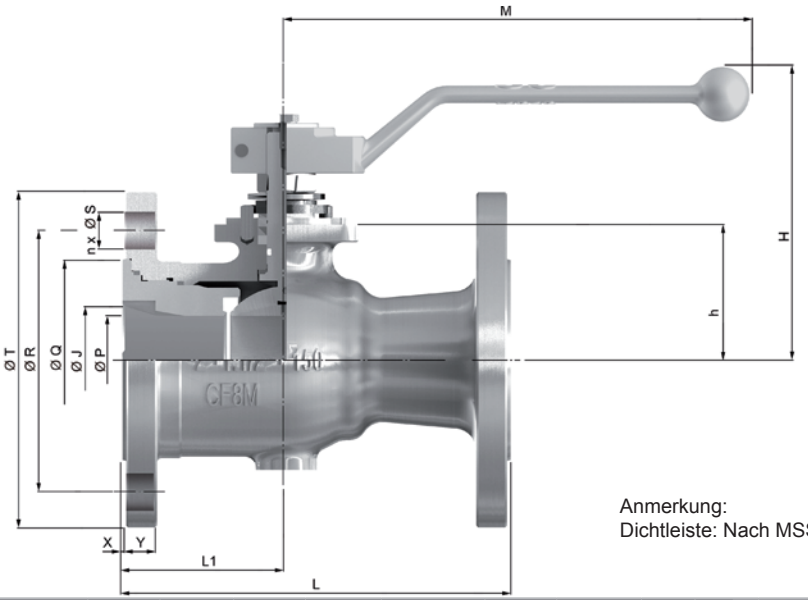

Anmerkung:
Dichtleiste: Nach MSS SP-6

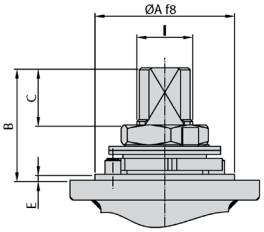

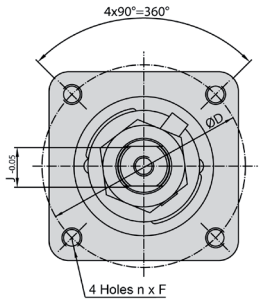

* Gewicht in Kg * Abmessungen in mm

Serie 715 (Class 150)

DN	ØJ	ØP	L	L1	ØQ	ØR	n x ØS	ØT	X	Y	h	H	M	GEWICHT	Kv
15 (½")	15	9,5	108	54	34,9	60,3	4x15,9	90	2	8	21,5	81	164	1,6	7
20 (¾")	20	15	117	60	42,9	69,9	4x15,9	100	2	8,9	26	99	164	2,1	10
25 (1")	25	20	127	65	50,8	79,4	4x15,9	110	2	9,6	29	102	164	2,7	26
40 (1½")	40	32	165	72	73	98,4	4x15,9	125	2	12,7	51	117	210	5,1	107
50 (2")	50	40	178	75	92,1	120,7	4x19,1	150	2	14,3	61,5	133	213	7,9	140
80 (3")	80	58	203	88	127	152,4	4x19,1	190	2	17,5	76	148	348	14,3	300
100 (4")	102	80	229	104	157,2	190,5	8x19,1	230	2	22,3	92,5	189	445	25,9	600
150 (6")	152	111	267	125	215,9	241,3	8x22,2	280	2	23,9	129	228	495	43,8	1000
200 (8")	200	144	292	135	269,9	298,5	8x22,2	345	2	27	158	267	698	77	2000
250 (10")	254	187	330	165,5	323,8	362	12x25,4	405	2	28,6	191	---	---	114	4100
(1) 300 (12")	305	228	356	178	381	431,8	12x25,4	485	2	30,2	255	---	---	230	6900

(1) Body and Body connector joint is not threaded, is with screws (not shown in the drawing).

Serie 730 (Class 300)

DN	ØJ	ØP	L	L1	ØQ	ØR	n x ØS	ØT	X	Y	h	H	M	WEIGHT	Kv
15 (½")	15	9,5	140	54	34,9	66,7	4x15,9	95	2	12,7	21,5	81	164	1,6	7
20 (¾")	20	15	152	60	42,9	82,6	4x19,1	115	2	14,3	26	99	164	2,1	10
25 (1")	25	20	165	65	50,8	88,9	4x19,1	125	2	15,9	29	102	164	4,1	26
40 (1½")	40	32	190	72	73	114,3	4x22,2	155	2	19,1	51	117	210	8,2	107
50 (2")	50	40	216	75	92,1	127	8x19,1	165	2	20,7	61,5	134	213	10,9	140
80 (3")	80	58	282	88	127	168,3	8x22,2	210	2	27	76	148	348	21,4	300
100 (4")	102	80	305	104	157,2	200	8x22,2	255	2	30,2	92,5	189	445	28,9	600
150 (6")	152	111	403	125	215,9	269,9	12x22,2	320	2	35	129	228	495	70	1000
200 (8")	200	144	419	135	269,9	330,2	12x25.4	380	2	39,7	158	267	698	110,5	2000

Antriebsanschluss

DN	ISO 5211	ØA	B	C	ØD	n x F	E	I	J
15 (½")	F05	35	22	7,9	50	4x M6	1,5	M10x1,5	7
20 (¾")	F05	35	22,7	8,5	50	4x M6	3	M12x1,5	9
25 (1")	F05	35	22,7	8,5	50	4x M6	3	M12x1,5	9
40 (1½")	F05	35	34,5	14	50	4x M6	3	M16x1,5	12
50 (2")	F07	55	42	18,8	70	4x M8	3	M18x1,5	13
80 (3")	F07	55	44	18,6	70	4x M8	3	M22x1,5	16
100 (4")	F10	70	44,5	18,6	102	4x M10	3	M25x1,5	18
150 (6")	F12	85	56,5	27,8	125	4x M12	3	M28x1,5	20
200 (8")	F12	85	56	24,8	125	4x M12	3	M35x2	25
250 (10")	F12	85	68,4	37,5	125	4x M12	3	M40x2	29
300 (12")	F14	100	97	56	140	4x M16	4	Ø 50	14

Die angegebenen Daten können ohne vorherige Ankündigung geändert werden

Hatec Flex GmbH - Hafenstraße 25 - 45478 Mülheim a. d. Ruhr - Deutschland - 0208/37798774 - www.hatecflex.de/armaturen - armaturen@hatecflex.de

ANSI Kugelhähne
schwimmende Ausführung

Differenzdruck 150 Lbs

DN	BTO	RTO	ETO	BTC	RTC	ETC	MAST
15	8	4	5	6	4	6	13
20	9	5	5	7	5	7	26
25	11	6	7	8	6	9	26
40	17	9	10	13	9	14	69
50	28	14	17	21	14	22	85
80	58	29	35	44	29	46	176
100	85	43	51	64	43	68	246
150	228	114	137	171	114	182	305
200	352	176	211	264	176	282	607
250	610	305	366	458	305	488	974
300	980	490	588	735	490	784	2800

Differenzdruck 300 Lbs

DN	BTO	RTO	ETO	BTC	RTC	ETC	MAST
15	10	5	6	8	5	8	13
20	12	6	7	9	6	10	26
25	16	8	10	12	8	13	26
40	26	13	16	20	13	21	69
50	35	18	21	26	18	28	85
80	70	35	42	53	35	56	176
100	90	45	54	68	45	72	246
150	280	140	168	210	140	224	305
200	515	258	309	386	258	412	607
-	-	-	-	-	-	-	-
-	-	-	-	-	-	-	-

Druck-Temperatur Diagramme

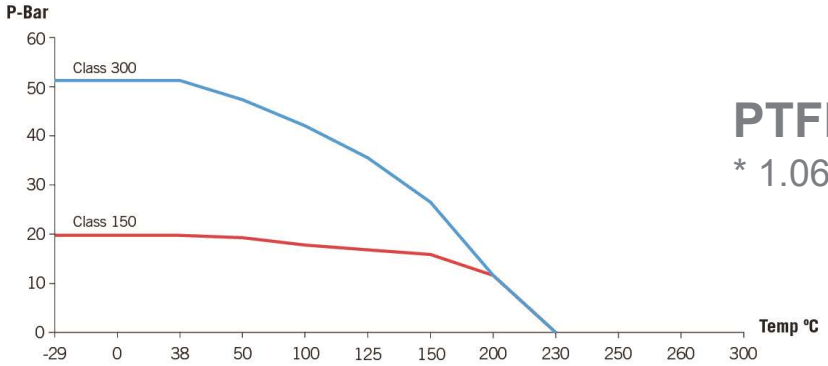

PTFE SITZE
* 1.0619

Andere Gehäusewerkstoffe
* 1.4408 bis zu -50°C
* 1.6220 bis zu -46°C

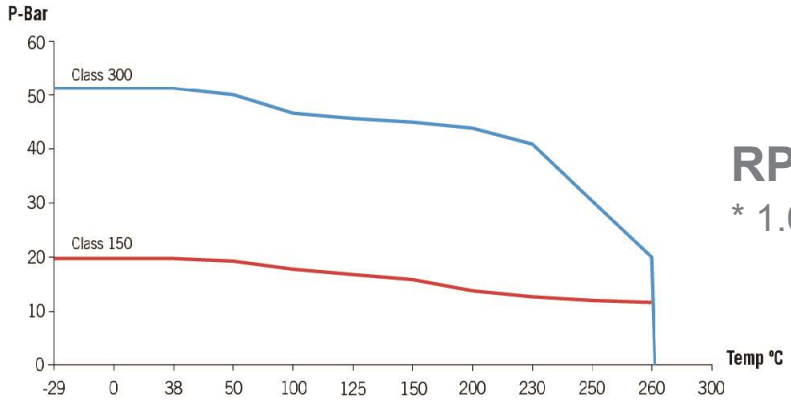

RPTFE SITZE
* 1.0619

Andere Gehäusewerkstoffe
* 1.4408 bis zu -50°
* 1.6220 bis zu -46°

Die angegebenen Daten können ohne vorherige Ankündigung geändert werden

Hatec Flex GmbH - Hafenstraße 25 - 45478 Mülheim a. d. Ruhr - Deutschland - 0208/37798774 - www.hatecflex.de/armaturen - armaturen@hatecflex.de

ANSI Kugelhähne
schwimmende Ausführung

Einfache Spindelverlängerung

Standard Spindelverlängerung

Druckentlastung über Sitze

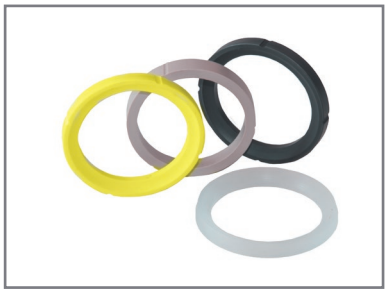

Weitere Sitzmaterialien

Edelstahl Handhebel

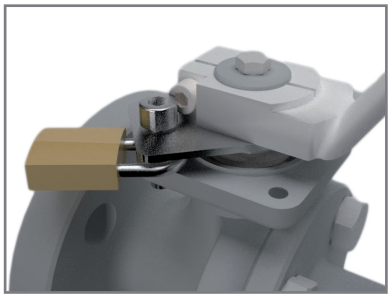

Absperrvorrichtung

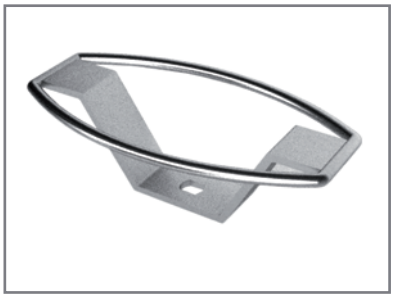

Ovales Handrad
Verfügbar von 1/2“ bis 2“

Handgetriebe und auskuppelbare Getriebe

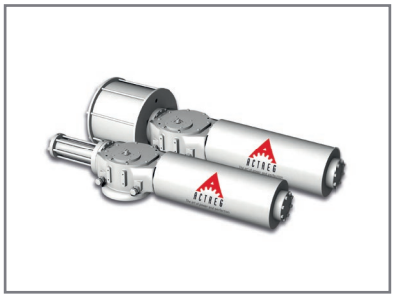

Pneumatische oder Hydraulische Scotch Yoke Antriebe

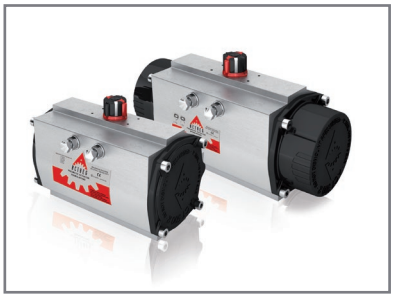

Automatisierung mit pneumatischen oder elektrischen Antrieben auf Anfrage

Die angegebenen Daten können ohne vorherige Ankündigung geändert werden

Hatec Flex GmbH - Hafenstraße 25 - 45478 Mülheim a. d. Ruhr - Deutschland - 0208/37798774 - www.hatecflex.de/armaturen - armaturen@hatecflex.de