ANSI Kugelhähne

schwimmende Ausführung

2014/68/EV

TA-LUFT

ISO 9001
ISO 14001
BUREAU VERITAS
Certification

6D-0197
600-0016

II 2 G Dc
ATEX

SIL
IEC 61508

FUGITIVE
EMISSIONS
EN-ISO 15848-1
TALUFT / VDI 2440

- Armaturen-Design: Voller Durchgang API 6D
- Gehäuse-Design: ASME VIII Div. 1
- Wandstärke: ASME B16.34
- Flansche: ASME B16.5 RF
- Baulänge: ASME B16.10 Lange Baureihe
- Kennzeichnung: API 6D / CE-PED / MSS SP25
- Druckprüfung: API 598 - API 6D
- Qualitätsstandard: MSS SP 55
- ISO 5211

Zertifizierungen

Unternehmenszertifizierungen

- ISO9001 Quality Management System
- ISO14001 Environmental Management System
- API Monogram License 6D-0197, 600-0016

Produktzertifikate

- Fire Safe API 607, ISO 10497, API 6FA
- Fugitive Emissionen ISO 15848 TA LUFT (VDI 2440)
- PED 2014/68/EU - CE Kennzeichnung
- ATEX 2014/34/EU– (II2GD)
- Russische Föderation Zertifikat TRCU 10, TRCU 12, TRCU 32
- Lebensmittelverarbeitende und pharmazeutische Industrie FDA, USP CLASS VI COMPLIANCE (CE 1935/2004)
- Safety Integrity Level (SIL) LEVEL 3 IEC 61508
- CRN (Canadian Registration Number)
- Tanks für die Beförderung gefährlicher Güter - Ausrüstung für Tanks für die Beförderung von flüssigen Chemieprodukten und Flüssiggasen EN 1443
- AGA 8328 G – AS4617 2004 amd 1 - AGA Kennzeichnung (Australian Gas Association)
- CSA 3.16 – 2015 CSA Kennzeichnung (Canadian Standard Association)

Die angegebenen Daten können ohne vorherige Ankündigung geändert werden

Hatec Flex GmbH - Hafenstraße 25 - 45478 Mülheim a. d. Ruhr - Deutschland - 0208/37798774 - www.hatecflex.de/armaturen - armaturen@hatecflex.de

ANSI Kugelhähne

schwimmende Ausführung

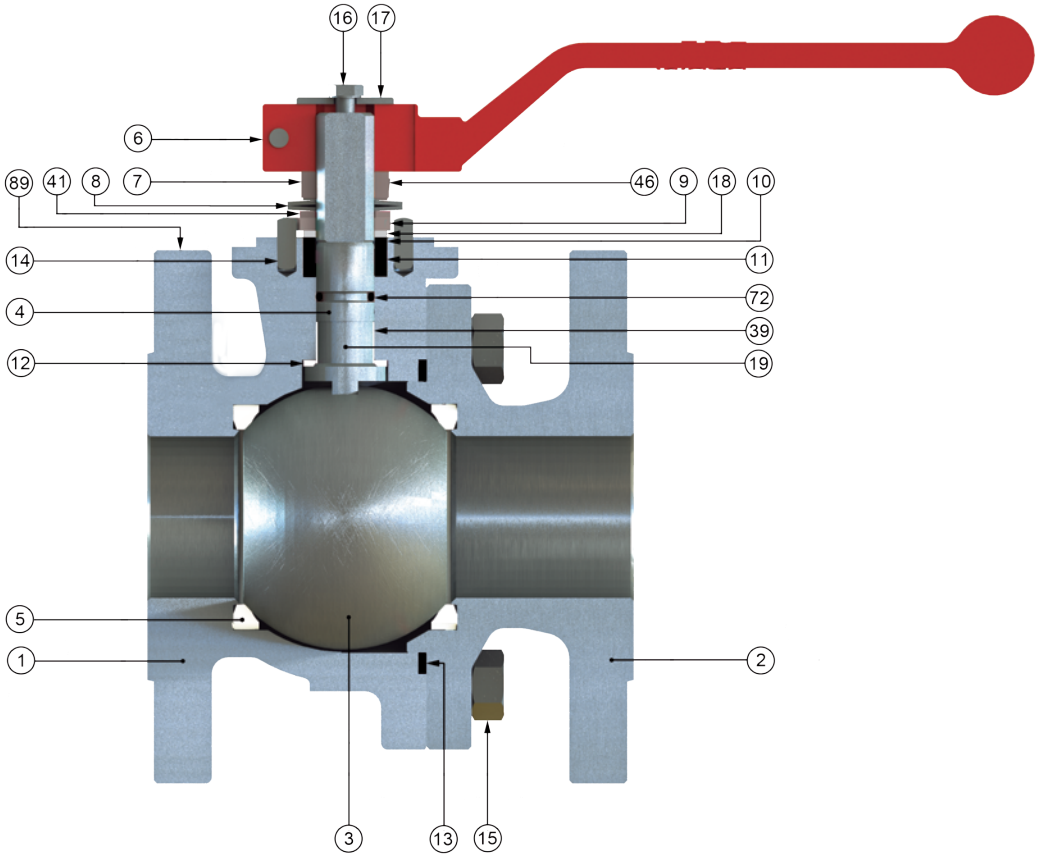

Weitere Materialien auf Anfrage

Item	Beschreibung	Werkstoffe		
		A.I.T.	I.I.T.	L.I.T.
1 / 2	Gehäuse	A 216 Gr. WCB (C ≤ 0,25%)	ASTM A 351 Gr. CF8M	ASTM A 352 LCC
3	Kugel	ASTM A351 Gr. CF8M (DN 15 : 25 ASTM A 479 Tp.316)		
4	Welle	ASTM A 479 Tp.316		
5	Sitz	PTFE		
6	Handhebel	Sphäroguss		
7	Stopfbuchsmutter	Stahl verzinkt	AISI 303	
8	Tellerfeder	Stahl	A 666 TP.301	
9	Anschlagplatte	Stahl	AISI 304	
10	Dichtungsring	AISI 303	AISI 316	
11	Stopfbuchspackung	Graphit		
12	Wellendichtring	25% G.F. PTFE		
13	Gehäusedichtung	Spiraldichtung AISI 316L + PTFE + Graphit		
14	Anschlagstift	Stahl	Edelstahl	
15	Schraube (DN32-100 Schraubbolzen)	A 193 Gr. B7M Zinkdichromat	A 193 Gr. B8M	A 193 Gr. L7M Zinkdichromat
16	Schraubbolzen	DIN 933 A2-70		DIN 933 A4-70
17	Scheibe	Stahl verzinkt	AISI 304	
18	Gleitring	25% G.F. PTFE		
19	Antistatik	Edelstahl		
28	Sechskantmutter (DN 32 bis DN 100)	A 194 Gr. 2HM Zinkdichromat	A 194 Gr. 8M	A 194 Gr. 7M Zinkdichromat
39	Schaltwellenlager (DN 25 bis DN 200)	25% G.F. PTFE		
41	Auflagering (DN 40 bis DN 200)	Stahl	AISI 304	
46	Scheibe	AISI 304 FKM		
72	O-Ring	FKM		
89	Typenschild	Edelstahl		

Die angegebenen Daten können ohne vorherige Ankündigung geändert werden

Hatec Flex GmbH - Hafenstraße 25 - 45478 Mülheim a. d. Ruhr - Deutschland - 0208/37798774 - www.hatecflex.de/armaturen - armaturen@hatecflex.de

Fig. 515/530 Abmessungen

ANSI Kugelhähne

schwimmende Ausführung

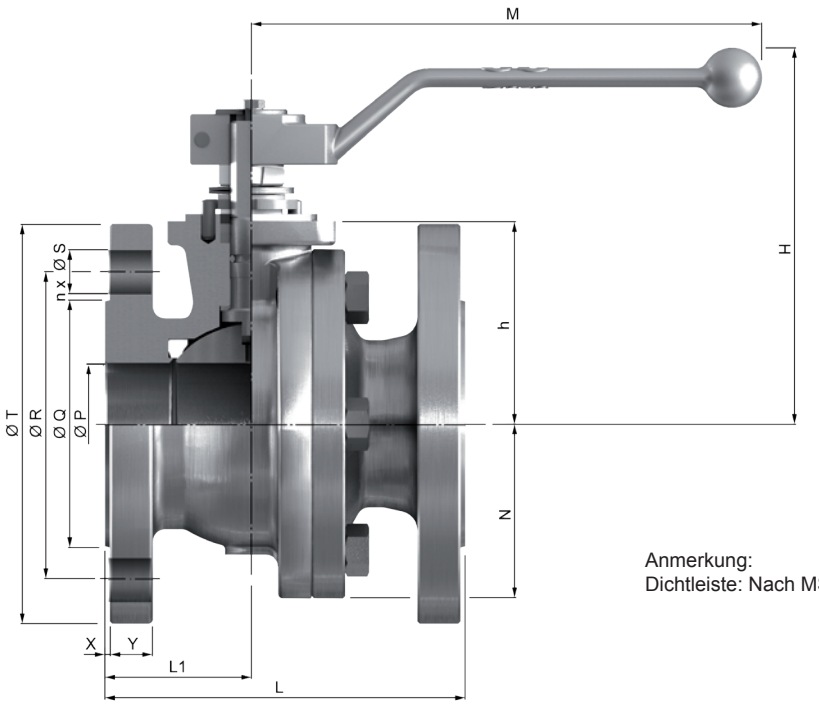

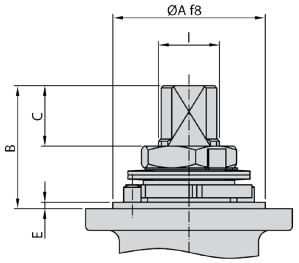

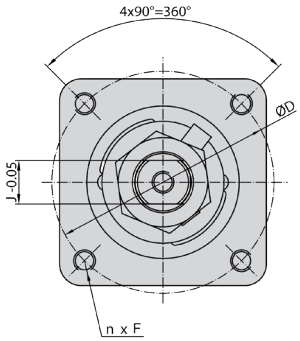

Anmerkung:
Dichtleiste: Nach MSS SP-6

* Gewicht in Kg * Abmessungen in mm

Serie 515 (Class 150)

DN	ØP	L	L1	ØQ	ØR	n x ØS	ØT	X	Y	h	H	M	N	GEWICHT	Kv
15 (1/2")	15	108	47	34,9	60,3	4x15,9	90	2	8	46	111	164	---	2	20
20 (3/4")	20	117	50	42,9	69,9	4x15,9	100	2	8,9	53	118	164	---	3	40
25 (1")	25	127	52	50,8	79,4	4x15,9	110	2	9,6	58	130	164	---	3,5	75
40 (1 1/2")	40	165	65	73	98,4	4x15,9	125	2	12,7	76	148	213	---	8	170
50 (2")	50	178	61	92,1	120,7	4x19,1	150	2	14,3	83,5	155	213	---	11	270
65 (2 1/2")	65	190	75	104,8	139,7	4x19,1	180	2	15,9	97	169	348	---	16	550
80 (3")	80	203	78,5	127	152,4	4x19,1	190	2	17,5	111	207	445	---	23	1000
100 (4")	100	229	90	157,2	190,5	8x19,1	230	2	22,3	133	232	495	120	38	1650
150 (6")	151	394	174	215,9	241,3	8x22,2	280	2	23,9	183	298	698	168	88	4200
200 (8")	203	457	200	269,9	298,5	8x22,2	345	2	27	233	353	868	208	155	9000

Serie 530 (Class 300)

DN	ØP	L	L1	ØQ	ØR	n x ØS	ØT	X	Y	h	H	M	N	GEWICHT	Kv
15 (½")	15	140	60	34,9	66,7	4x15,9	95	2	12,7	46	111	164	---	3	20
20 (¾")	20	152	65	42,9	82,6	4x19,1	115	2	14,3	53	118	164	---	4	40
25 (1")	25	165	70	50,8	88,9	4x19,1	125	2	15,9	58	130	164	---	5	75
40 (1½")	40	190	80	73	114,3	4x22,2	155	2	19,1	76	148	213	---	11	170
50 (2")	50	216	83	92,1	127	8x19,1	165	2	20,7	83,5	155	213	---	14	270
80 (3")	80	282	118	127	168,3	8x22,2	210	2	27	111	207	445	---	32	1000
100 (4")	100	305	133	157,2	200	8x22,2	255	2	30,2	133	232	495	---	52	1650
150 (6")	151	403	160	215,9	269,9	12x22,2	320	2	35	183	298	698	168	94	4200

Antriebsanschluss

DN	ISO 5211	ØA	B	C	ØD	n x F	E	I	J
15 (½")	F05	35	11,2	5	50	4x M6	1,5	M12x1,5	9
20 (¾")	F05	35	14,7	8,5	50	4x M6	1,5	M12x1,5	9
25 (1")	F05	35	22,7	9,5	50	4x M6	1,5	M12x1.5	9
40 (1½")	F07	55	41,5	18,3	70	4x M8	3	M18x1,5	13
50 (2")	F07	55	41,5	18,3	70	4x M8	3	M18x1,5	13
65 (2½")	F07	55	44	18,6	70	4x M8	3	M22x1,5	16
80 (3")	F10	70	44,5	18,6	102	4x M10	3	M25x1,5	18
100 (4")	F10	70	56,5	27,8	102	4x M10	3	M28x1,5	20
150 (6")	F12	85	68	37,1	125	4x M12	3	M40x2	29
200 (8")	F14	100	72	36,5	140	4x M16	4	M45x2	32

Die angegebenen Daten können ohne vorherige Ankündigung geändert werden

Hatec Flex GmbH - Hafenstraße 25 - 45478 Mülheim a. d. Ruhr - Deutschland - 0208/37798774 - www.hatecflex.de/armaturen - armaturen@hatecflex.de

ANSI Kugelhähne

schwimmende Ausführung

Differenzdruck 150 Lbs

DN	BTO	RTO	ETO	BTC	RTC	ETC	MAST
15	9	5	5	7	5	7	26
20	13	7	8	10	7	10	26
25	17	9	10	13	9	14	26
40	30	15	18	23	15	24	85
50	43	22	26	32	22	34	85
65	66	33	40	50	33	53	176
80	102	51	61	77	51	82	246
100	150	75	90	113	75	120	305
150	326	163	196	245	163	261	974
200	729	365	437	547	365	583	1387

Differenzdruck 300 Lbs

DN	BTO	RTO	ETO	BTC	RTC	ETC	MAST
15	12	6	7	9	6	10	26
20	16	8	10	12	8	13	26
25	20	10	12	15	10	16	26
40	37	19	22	28	19	30	85
50	55	28	33	41	28	44	85
-	-	-	-	-	-	-	-
80	128	64	77	96	64	102	246
100	238	119	143	179	119	190	305
150	492	246	295	369	246	394	974
-	-	-	-	-	-	-	-

Druck-Temperatur Diagramme

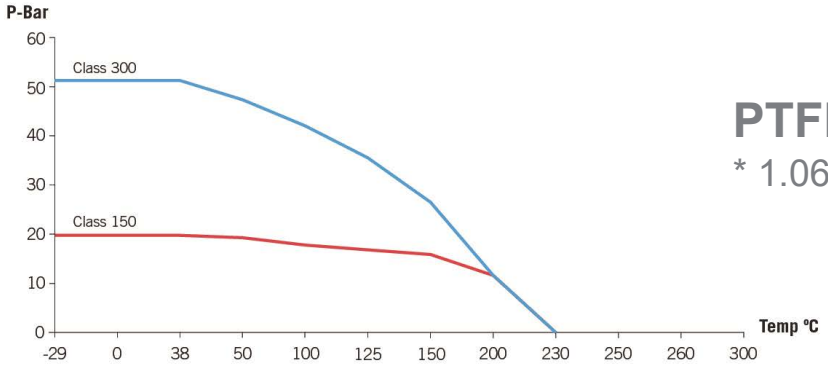

PTFE SITZE

* 1.0619

Andere Gehäusewerkstoffe

* 1.4408 bis zu -50°C
* 1.6220 bis zu -46°C

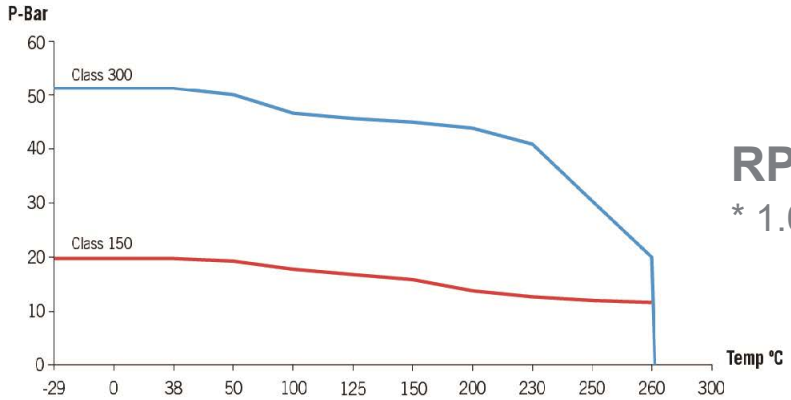

RPTFE SITZE

* 1.0619

Andere Gehäusewerkstoffe

* 1.4408 bis zu -50°
* 1.6220 bis zu -46°

Die angegebenen Daten können ohne vorherige Ankündigung geändert werden

Hatec Flex GmbH - Hafenstraße 25 - 45478 Mülheim a. d. Ruhr - Deutschland - 0208/37798774 - www.hatecflex.de/armaturen - armaturen@hatecflex.de

ANSI Kugelhähne

schwimmende Ausführung

Einfache Spindelverlängerung

Standard Spindelverlängerung

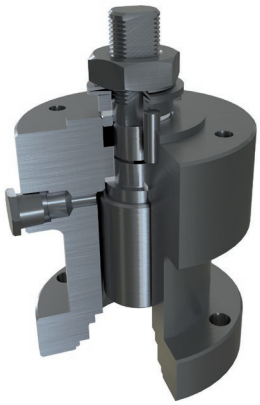

Schaltwellenverlängerung mit zusätzlicher Packung

Druckentlastung über Sitze

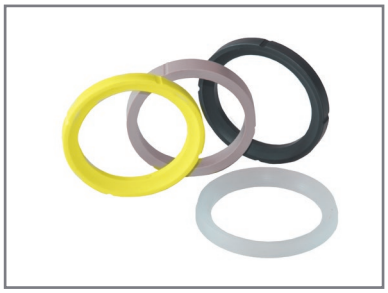

Weitere Sitzmaterialien

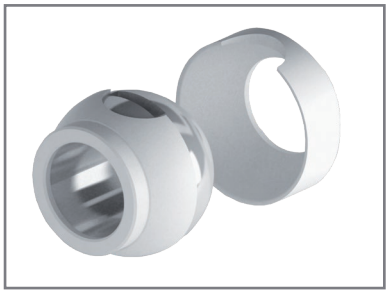

Totraumminimierte Sitze

Edelstahl Handhebel

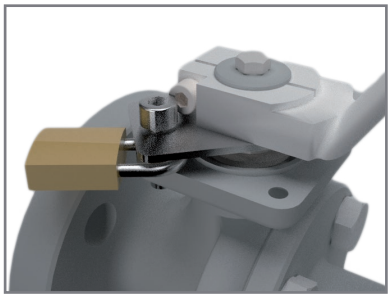

Absperrvorrichtung

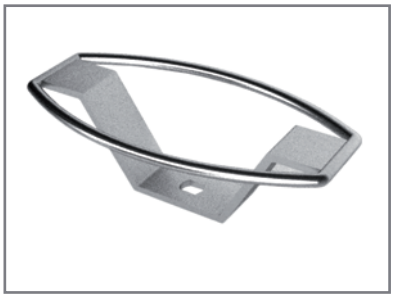

Ovales Handrad
Verfügbar von 1/2“ bis 2“

Handgetriebe und auskuppelbare Getriebe

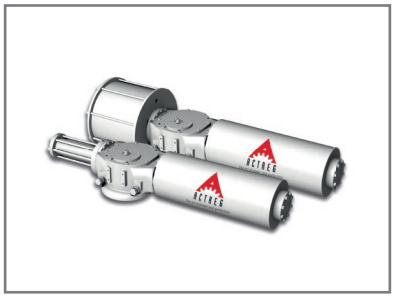

Pneumatische oder Hydraulische Scotch Yoke Antriebe

Automatisierung mit pneumatischen oder elektrischen Antrieben auf Anfrage

Die angegebenen Daten können ohne vorherige Ankündigung geändert werden

Hatec Flex GmbH - Hafenstraße 25 - 45478 Mülheim a. d. Ruhr - Deutschland - 0208/37798774 - www.hatecflex.de/armaturen - armaturen@hatecflex.de