3-Wege Kugelhahn PN63 (1000 WOG)
L9.622 mit L-Bohrung
T9.622 mit T-Bohrung

DN 1/4" - 3" (DN 8 - 80) aus Edelstahl

reduzierter Durchgang, Gewindemuffen nach ISO 228/1

KONSTRUKTIONSMERKMALE

- **ISO 5211 Aufbauflansch**
- **ANTISTATIK-Vorrichtung**
- **Ausblassichere Welle**
- **Stellungsänderung jeweils in 90° Schritten**
- **Verriegelung jeweils in 90° Schritten**
- **TA-Luft zertifizierte Ausführung**
- **NACE MR-0175 (Optional)**
- **Gussteile geprüft nach TÜV AD 2000-Merkblatt WO**

GELTENDE NORMEN

- **Konstruktionsstandard : MSS SP-110**
- **Wandstärke : EN12561-3**
- **Gewindemuffen: ASME B1.20.1,BS21, EN 10226**
  DIN 2999/259, ISO 228/1
  JIS B0203 ISO 7/1
- **Abnahme & Prüfung : MSS SP-110**

GEWICHT

DN	NPS	L9.622		T9.622	
		(kg)	(lb)	(kg)	(lb)
8	¼	0.86	1.89	0.84	1.85
10	⅜	0.83	1.83	0.82	1.81
15	½	0.77	1.69	0.76	1.67
20	¾	1.05	2.31	1.03	2.27
25	1	1.88	4.14	1.8	3.96
32	1¼	3.07	6.76	3.01	6.64
40	1½	4.26	9.37	4.12	9.06
50	2	7.10	15.65	7.02	15.44

Hatec Flex GmbH - Hafenstraße 25 - 45478 Mülheim a. d. Ruhr - 0208/37798774 - www.hatecflex.de/armaturen - armaturen@hatecflex.de

3-Wege Kugelhahn PN63 (1000 WOG)
L9.622 mit L-Bohrung
T9.622 mit T-Bohrung

DN 1/4" - 3" (DN 8 - 80) aus Edelstahl

reduzierter Durchgang, Gewindemuffen nach ISO 228/1

DREHMOMENTE

Einheit : in·lb / N·m

DN / ΔP		75 psig		150 psig		300 psig		700 psig		1000 psig	
		5 bar		10 bar		20 bar		50bar		63bar	
NPS	DN	N·m	In·lb	N·m	In·lb	N·m	In·lb	N·m	In·lb	N·m	In·lb
¼	8	9	80	9	80	9	80	9	80	9	80
⅜	10	9	80	9	80	9	80	9	80	9	80
½	15	9	80	9	80	9	80	9	80	9	80
¾	20	9	80	9	80	10	88	10	88	10	88
1	25	14	124	14	124	15	133	15	133	15	133
1¼	32	18	159	18	159	18	159	20	177	22	195
1½	40	25	221	26	230	26	230	28	248	30	265
2	50	35	310	38	336	42	372	46	407	50	442

Hinweis :

1. **Die Drehmomentangaben bei 5 bar Druck sind Maximalwerte, die 24 Stunden nach Einbau zu prüfen sind**
2. **Bei Antriebsauslegung wird ein Sicherheitsfaktor von min. 30% empfohlen.**

TECHNISCHE INFORMATION

DRUCK-/TEMPERATUR-TABELLE

Die Druck-Temperatur-Daten von Kugelhähnen werden nicht nur durch die Werkstoffe des Armaturengehäuses, sondern auch durch die Dichtungswerkstoffe der Kugelsitze, Stopfbuchspackungen und Flanschdichtungen bestimmt

NPS 1/4 to NPS 1¼
DN8 to DN32

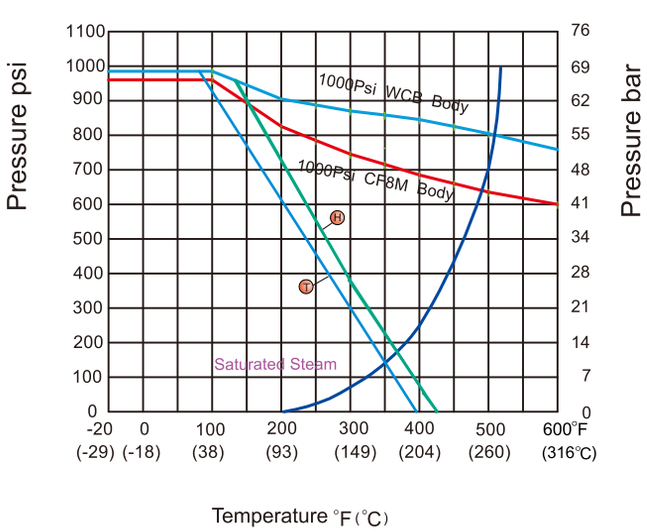

NPS1½ to NPS 2
DN40 to DN50

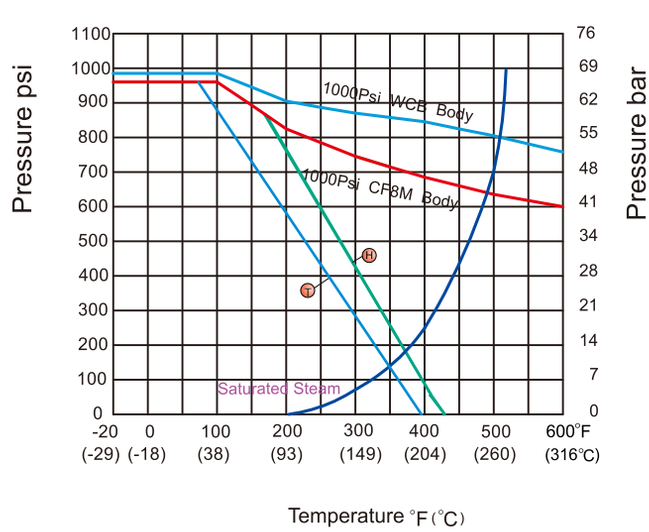

Sitzwerkstoff : Ⓣ PTFE Ⓗ TFM1600

Gehäuse-Drücke: oben genannte Werte beziehen sich auf ASTM A351 Gr. CF8M und A216 Gr. WCB

Für Werte anderer Gehäusewerkstoffe beachten Sie bitte die letzte Ausgabe der ASME B16.34.

Hatec Flex GmbH - Hafenstraße 25 - 45478 Mülheim a. d. Ruhr - 0208/37798774 - www.hatecflex.de/armaturen - armaturen@hatecflex.de

3-Wege Kugelhahn PN63 (1000 WOG)
L9.622 mit L-Bohrung
T9.622 mit T-Bohrung

DN 1/4" - 3" (DN 8 - 80) aus Edelstahl

reduzierter Durchgang, Gewindemuffen nach ISO 228/1

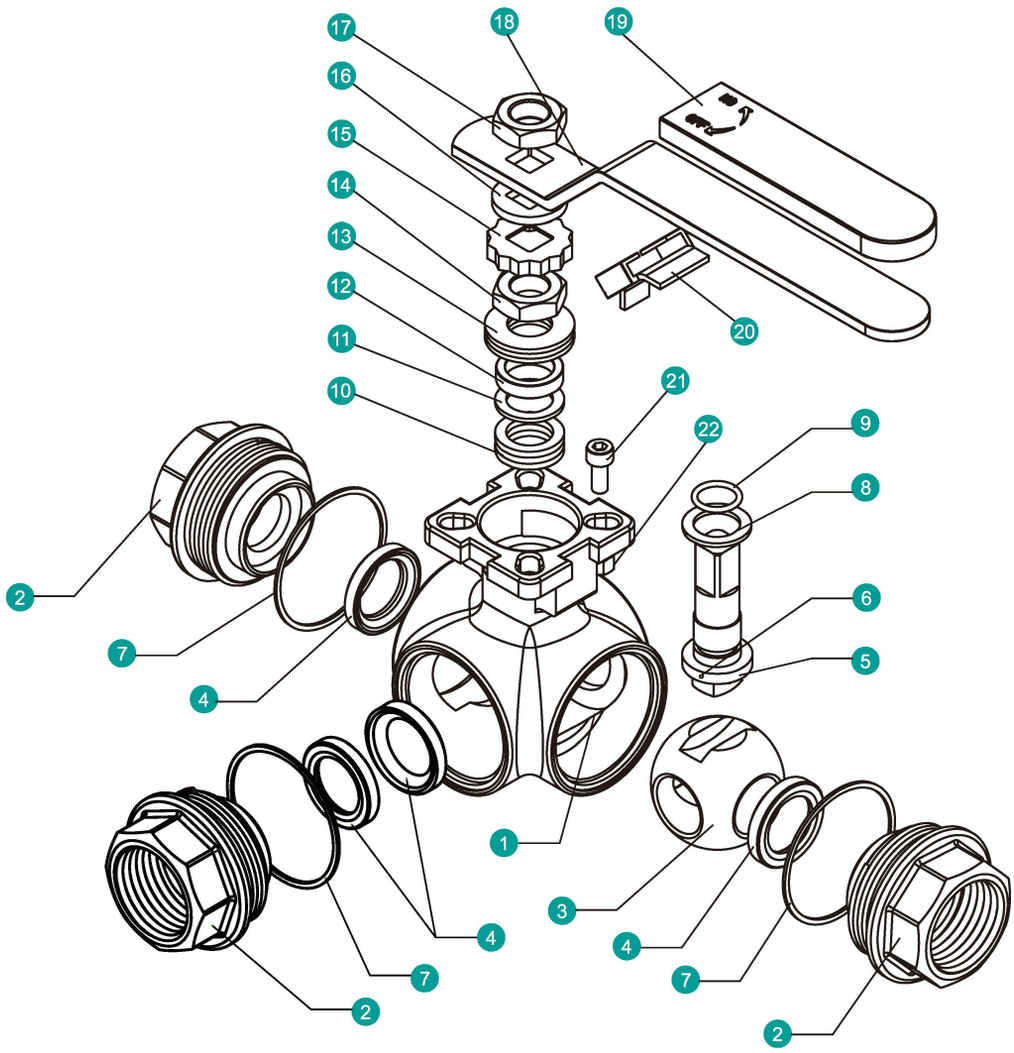

TEILE UND WERKSTOFFE

NO.	BESCHREIBUNG	WERKSTOFFE		
1	Gehäuse	CF8M(1.4408)	CF8(1.4308)	WCB(1.0619)
2	Gehäuse Anschlussteil	CF8M(1.4408)	CF8(1.4308)	WCB(1.0619)
3	Kugel	316	304	
4	Sitzringe	TFM1600 /PTFE		
5	Unterlegscheibe	316	304	
6	Welle (Anti-Statik)	316	304	
7	Gehäusedichtung	PTFE		
8	Druckscheibe	PTFE/ TFM1600		
9	O-Ring	FKM		
10	Packung	PTFE		
11	Buchse	50%SS+50%PTFE		
12	Stopfbuchse	316		
13	Tellerfeder	301		
14	Wellen-Mutter	A194-8		
15	Verschlusskappe	304		
16	Hebel-Buchse	304		
17	Hebel-Mutter	A194-8		
18	Handhebel	304		
19	Handhebel-Griff	VINYL PLASTIK		
20	Verriegelungslasche	304		
21	Anschlagbolzen	A2-70		
22	Anschlagmutter	A2-70		

Hatec Flex GmbH - Hafenstraße 25 - 45478 Mülheim a. d. Ruhr - 0208/37798774 - www.hatecflex.de/armaturen - armaturen@hatecflex.de

3-Wege Kugelhahn PN63 (1000 WOG)
L9.622 mit L-Bohrung
T9.622 mit T-Bohrung

DN 1/4" - 3" (DN 8 - 80) aus Edelstahl

reduzierter Durchgang, Gewindemuffen nach ISO 228/1

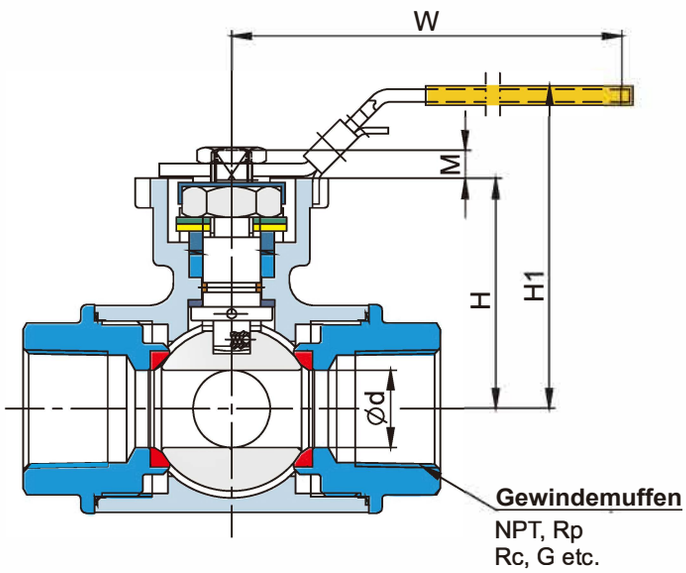

Automation (Optional)

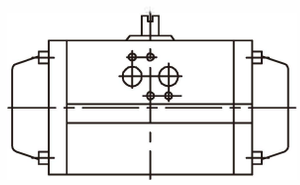

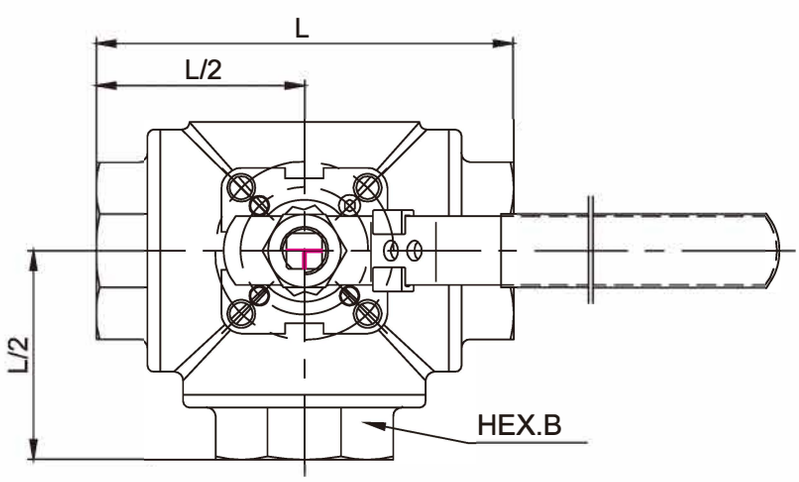

Aufbauflansch

(ISO5211)

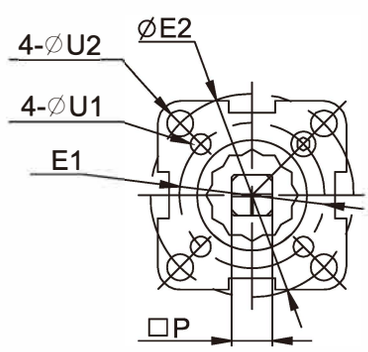

ABMESSUNGEN

Einheit : mm

DN	NPS	d	L	H	H1	W	P	M	E1	E2	U1	U2	HEX.B	ISO 5211
8	¼	11	79	43.0	73	147	9	9	36	42	6	6	27	F03~F04
10	⅜	11	79	43.0	73	147	9	9	36	42	6	6	27	F03~F04
15	½	11	79	43.0	73	147	9	9	36	42	6	6	27	F03~F04
20	¾	15	88	49.0	79	147	9	9	36	50	6	7	34	F03~F05
25	1	20	108	59.5	91	177	11	11	42	50	6	7	41	F04~F05
32	1¼	25	124	63.0	93	177	11	11	42	70	6	9	50	F04~F07
40	1½	32	135	73.5	105	215	14	14	50	70	7	9	56	F05~F07
50	2	40	164	82.8	115	215	14	14	50	70	7	9	70	F05~F07

Einheit : inch

DN	NPS	d	L	H	H1	W	P	M	E1	E2	U1	U2	HEX.B	ISO 5211
8	¼	0.43	3.11	1.69	2.87	5.79	0.354	0.35	1.42	1.65	0.24	0.24	1.06	F03~F04
10	⅜	0.43	3.11	1.69	2.87	5.79	0.354	0.35	1.42	1.65	0.24	0.24	1.06	F03~F04
15	½	0.43	3.11	1.69	2.87	5.79	0.354	0.35	1.42	1.65	0.24	0.24	1.06	F03~F04
20	¾	0.59	3.46	1.93	3.11	5.79	0.354	0.35	1.42	1.97	0.24	0.28	1.34	F03~F05
25	1	0.79	4.25	2.34	3.54	6.97	0.433	0.43	1.65	1.97	0.24	0.28	1.61	F04~F05
32	1¼	0.98	4.88	2.48	3.66	6.97	0.433	0.43	1.65	2.76	0.24	0.35	1.97	F04~F07
40	1½	1.26	5.31	2.89	4.13	8.46	0.551	0.55	1.97	2.76	0.28	0.35	2.20	F05~F07
50	2	1.57	6.46	3.26	4.53	8.46	0.551	0.55	1.97	2.76	0.28	0.35	2.76	F05~F07

Hatec Flex GmbH - Hafenstraße 25 - 45478 Mülheim a. d. Ruhr - 0208/37798774 - www.hatecflex.de/armaturen - armaturen@hatecflex.de

DURCHFLUSSRICHTUNG 3-WEGE KUGELHÄHNE

T-BOHRUNG 90° DREHUNG

POSITON 1 POSITON 2

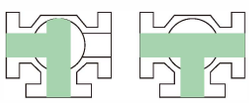

FLIESSMUSTER PLAN A

POSITON 1 POSITON 2

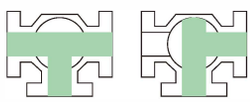

FLIESSMUSTER PLAN B

POSITON 1 POSITON 2

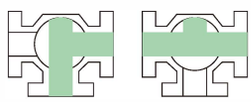

FLIESSMUSTER PLAN C

POSITON 1 POSITON 2

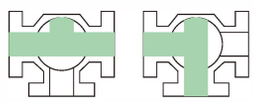

FLIESSMUSTER PLAN D

T-BOHRUNG 180° DREHUNG

POSITON 1 POSITON 2 POSITON 3

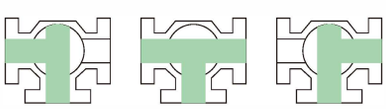

FLIESSMUSTER PLAN E

POSITON 1 POSITON 2 POSITON 3

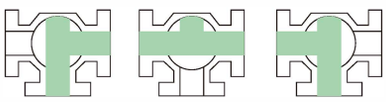

FLIESSMUSTER PLAN F

FLIESSMUSTER PLAN G

POSITON 1 POSITON 2 POSITON 3

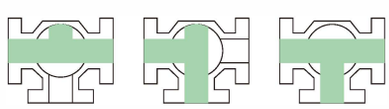

FLIESSMUSTER PLAN H

POSITON 1 POSITON 2 POSITON 3

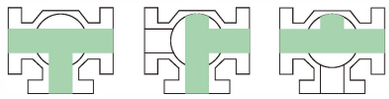

POSITON 1 POSITON 2

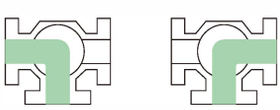

FLIESSMUSTER PLAN J

L-BOHRUNG 90°

L-BOHRUNG 180°

POSITON 1 POSITON 2 POSITON 3

FLIESSMUSTER PLAN K

Hatec Flex GmbH - Hafenstraße 25 - 45478 Mülheim a. d. Ruhr - 0208/37798774 - www.hatecflex.de/armaturen - armaturen@hatecflex.de