# Disco-Rückschlagventil
# PN 40 DN 15 - 200 (½” - 8”)
# aus Edelstahl

# Fig. VR-316

## ZWISCHENFLANSCH

## Baulänge nach:

## EN 558-1 Series 49

CE
0035



Die angegebenen Daten können ohne Vorankündigung geändert werden.

Hatec Flex GmbH - Hafenstraße 25 - 45478 Mülheim a. d. Ruhr - 0208/37798774 - www.hatecflex.de/armaturen - armaturen@hatecflex.de

# Disco-Rückschlagventil
# PN 40 DN 15 - 200 (½” - 8”)
## Teile und Werkstoffe, Abmessungen

**Teile und Werkstoffe**

*DN 15 to DN 50*

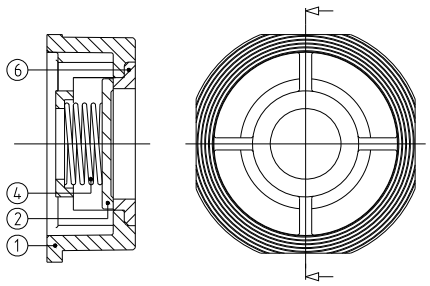


*DN 65 to DN 100*

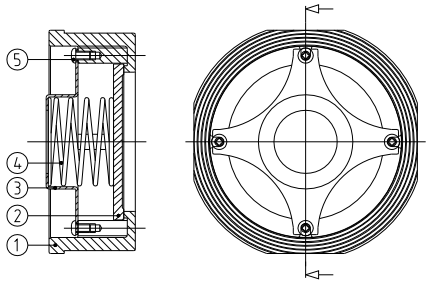


*DN 125 & DN 200*

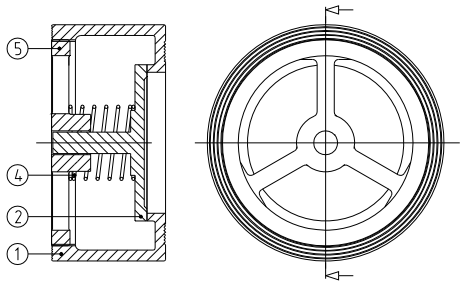


**Abmessungen**

*DN 15 to DN 50*

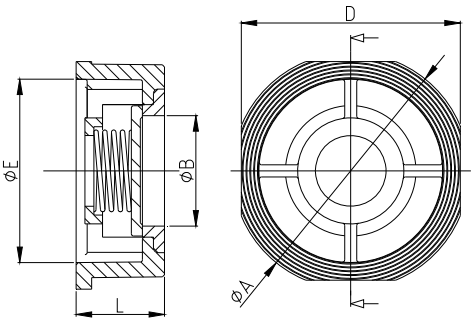


*DN 65 to DN 100*

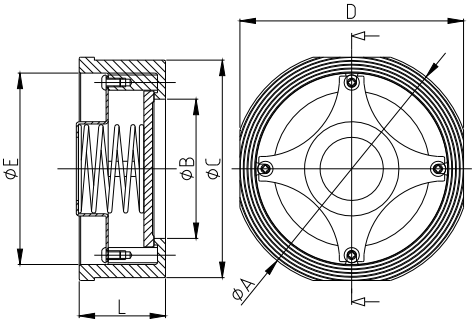


*DN 125 & DN 200*

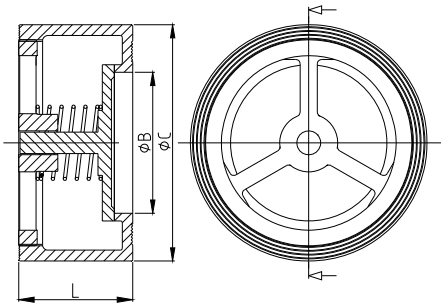


| Pos. | Beschr. | Material DN15-DN100 | Material DN125-DN200 |
|---|---|---|---|
| 1 | Gehäuse | 1.4408 | 1.4408 |
| 2 | Scheibe | AISI 316 | 1.4408 |
| 3 | Kappe | AISI 316 | 1.4408 |
| 4 | Feder | AISI 316 | AISI 316 |
| 5 | Schraube | AISI 316 | |
| 6 | Einsatz | 1.4408 | |

| DN | ØA | ØB | ØC | D | E | L | GEWICHT | EINBAU ZW. FL. ANSI-150 |
|---|---|---|---|---|---|---|---|---|
| 15 (½") | 53 | 15 | 41 | 45 | 34 | 16 | 0,1 | OK |
| 20 (¾") | 63 | 20 | 46 | 55 | 37 | 19 | 0,16 | OK |
| 25 (1") | 73 | 25 | 56 | 65 | 46 | 22 | 0,28 | OK |
| 32 (1¼") | 84 | 32 | 74 | 78 | 63 | 28 | 0,52 | -- |
| 40 (1½" | 94 | 38 | 86 | 89 | 76 | 31,5 | 0,7 | NO |
| 50 (2") | 107 | 50 | 96 | 98 | 83 | 40 | 1,1 | OK |
| 65 | 126 | 62 | 115 | 118 | 103 | 46 | 1,58 | OK |
| 80 (3") | 144 | 77 | 131 | 134 | 117 | 50 | 1,76 | OK |
| 100 (4") | 162 | 96 | 150 | 154 | 132 | 60 | 3,3 | OK |
| 125 (5") | --- | 105 | 190 | --- | --- | 90 | 10 | OK |
| 150 (6") | --- | 130 | 218 | --- | --- | 106 | 13 | OK |
| 200 (8") | --- | 170 | 273 | --- | --- | 140 | 24 | OK |

***Hinweis:***
*Abmessungen, die nicht den internationalen Normen unterliegen, können um ±10% variieren. ICP behält sich das Recht vor, diese Abmessungen ohne Vorankündigung zu ändern, da sie die Integrität und Leistung der Ventile nicht beeinträchtigen.*

(*) Abmessungen in mm und Gewichte in kg



Die angegebenen Daten können ohne Vorankündigung geändert werden.

Hatec Flex GmbH - Hafenstraße 25 - 45478 Mülheim a. d. Ruhr - 0208/37798774 - www.hatecflex.de/armaturen - armaturen@hatecflex.de

# Disco-Rückschlagventil
# PN 40 DN 15 - 200 (½” - 8”)
## Öffnungsdruck, KV, Druck-Temperatur

**Öffnungsdruck in mbar**

| NENNWEITE | Durchflussrichtung | | | NENNWEITE | Durchflussrichtung | | |
|---|---|---|---|---|---|---|---|
| | ↑ | ↓ | → | | ↑ | ↓ | → |
| DN 15 (½” ) | 25 | 21 | 23 | DN 65 (1½” ) | 31 | 21 | 25 |
| DN 20 (¾”) | 25 | 21 | 23 | DN 80 (3") | 32 | 21 | 26 |
| DN 25 (1") | 25 | 21 | 23 | DN 100 (4") | 33 | 21 | 27 |
| DN 32 (1¼") | 27 | 21 | 24 | DN 125 (5") | 35 | 11 | 23 |
| DN 40 (1½”) | 29 | 21 | 25 | DN 150 (6") | 39 | 12 | 25 |
| DN 50 (2") | 29 | 21 | 25 | DN 200 (8") | 41 | 12 | 27,5 |

**Kv Wert in m3/h**

| NENNWEITE | Kv | NENNWEITE | Kv |
|---|---|---|---|
| DN 15 | 8 | DN 65 | 91 |
| DN 20 | 21 | DN 80 | 134 |
| DN 25 | 30 | DN 100 | 238 |
| DN 32 | 42 | DN 125 | 376 |
| DN 40 | 50 | DN 150 | 541 |
| DN 50 | 61 | DN200 | 964 |

**Druck-Temperatur**

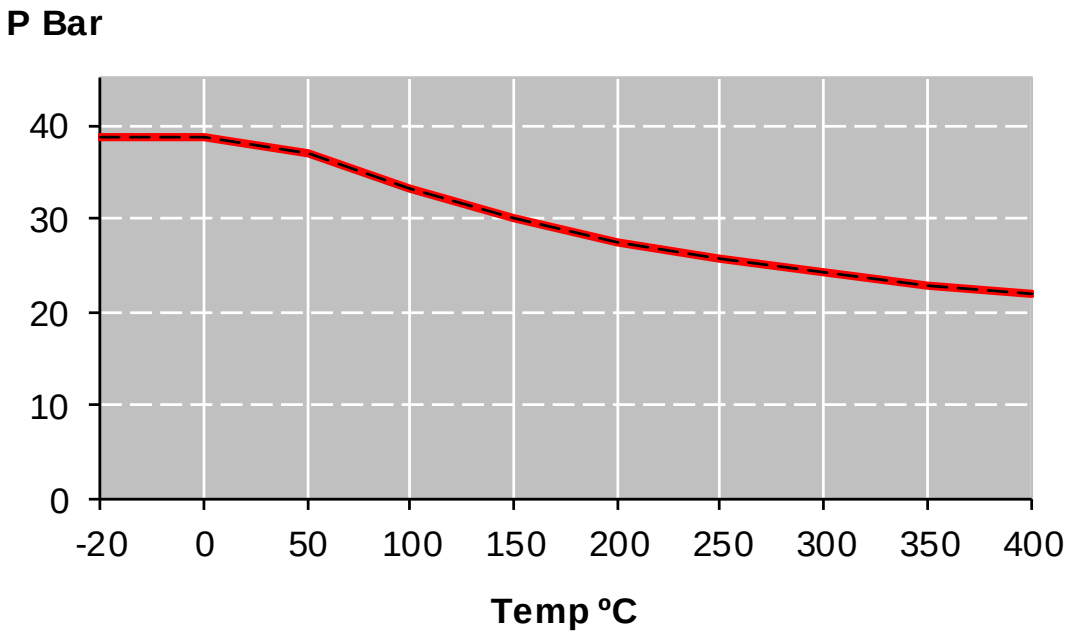




Die angegebenen Daten können ohne Vorankündigung geändert werden.

Hatec Flex GmbH - Hafenstraße 25 - 45478 Mülheim a. d. Ruhr - 0208/37798774 - www.hatecflex.de/armaturen - armaturen@hatecflex.de