FALTENBALG-ABSPERRVENTIL

STOPFBUCHS-ABSPERRVENTIL

Figur	Typ	Nenndruck	Material	Nennweite
GV116	Absperrventil	PN16	Grauguss	DN15 ~200
GV340	Absperrventil	PN40	Stahlguss	DN15 ~200
BGV116	Faltenbalg-Absperrventil	PN16	Grauguss	DN15 ~200
BGV216	Faltenbalg-Absperrventil	PN16	Duktilguss	DN65 ~200
BGV225	Faltenbalg-Absperrventil	PN25	Duktilguss	DN15 ~200
BGV340	Faltenbalg-Absperrventil	PN40	Stahlguss	DN15 ~200
BGV416	Faltenbalg-Absperrventil	PN16	Edelstahl	DN65 ~100
BGV440	Faltenbalg-Absperrventil	PN40	Edelstahl	DN15 ~50

CE

Die angegebenen Daten können ohne vorherige Ankündigung geändert werden.

Hatec Flex GmbH - Hafenstraße 25 - 45478 Mülheim a. d. Ruhr - 0208/37798774 - www.hatecflex.de/armaturen - armaturen@hatecflex.de

ABSPERRVENTIL
FIG. GV116 (PN16)
Teile und Werkstoffe

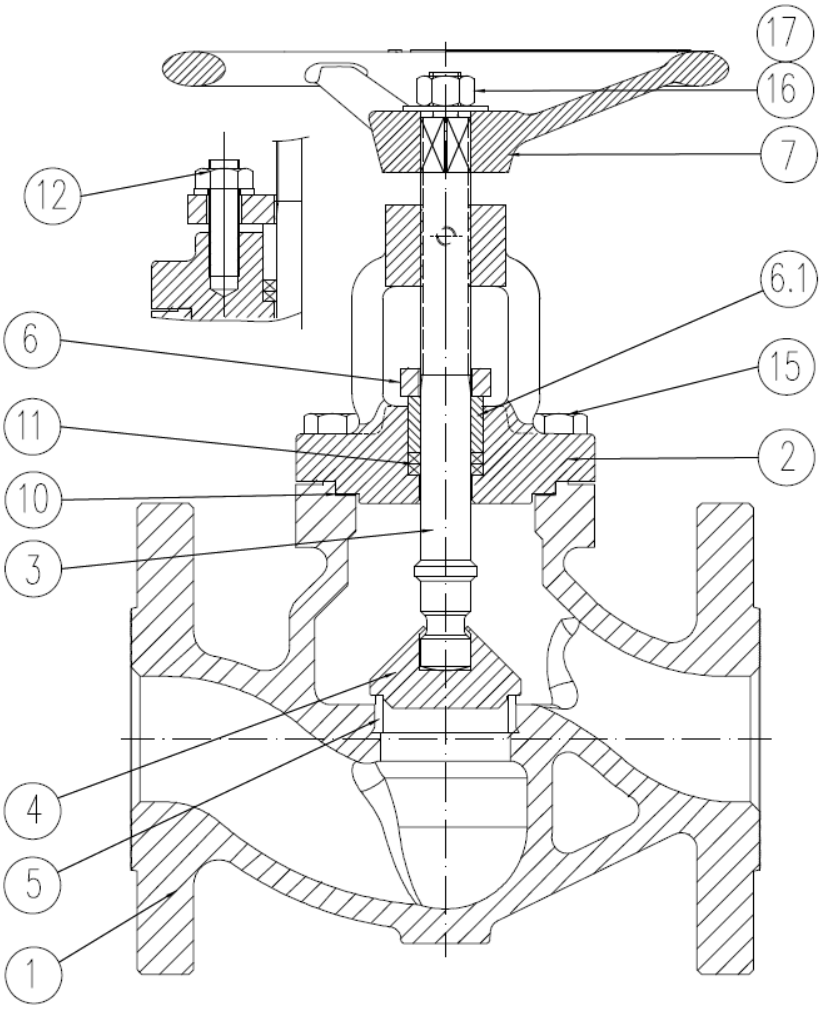

Fig. GV116 (PN16)

Pos.	Beschreibung	Material	
		DN15 bis DN50	DN65 bis DN200
1	Gehäuse	EN-GJL-250	
2	Oberteil	1.0619	EN-GJL-250
3	Spindel	1.4373	
4	Kegel	X 20 Cr 13	
5	Sitz	X 4 CrNi 13 4	
6	Stopfbuchsbrille	S 235 JR + ZP	
6.1	Stopfbuchse	1.1191 + ZP	
7	Handrad	A 216 Gr. WCB	
10	Deckeldichtung	GRAPHIT	
11	Packung	GRAPHIT	
12	Stopfbuchsschrauben	8.8	
15	Schrauben	8.8	
16	Handradmutter	A2	
17	Unterlegscheibe	A2	

Die angegebenen Daten können ohne vorherige Ankündigung geändert werden.

Hatec Flex GmbH - Hafenstraße 25 - 45478 Mülheim a. d. Ruhr - 0208/37798774 - www.hatecflex.de/armaturen - armaturen@hatecflex.de

ABSPERRVENTIL
FIG. GV340 (PN40)
Teile und Werkstoffe

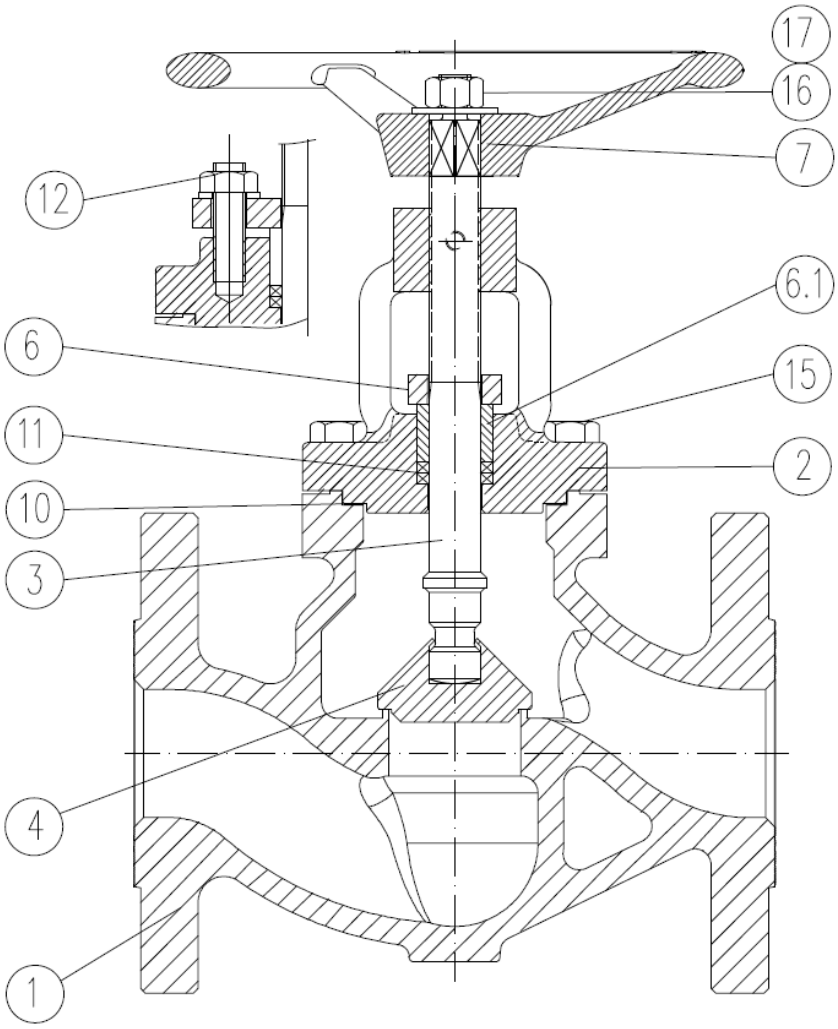

Fig. GV340 (PN40)

Pos.	Beschreibung	Material DN15 bis DN200
1	Gehäuse	1.0619
2	Oberteil	1.0619
3	Spindel	1.4373
4	Kegel	X 20 Cr 13
5	Sitz	X 4 CrNi 13 4
6	Stopfbuchsbrille	S 235 JR+ZP
6.1	Stopfbuchse	1.1191 + ZP
7	Handrad	A 216 Gr. WCB
10	Deckeldichtung	GRAPHIT
11	Packung	GRAPHIT
12	Stopfbuchsschrauben	8.8
15	Schrauben	A 193 B7M
16	Handradmutter	A2
17	Unterlegscheibe	A2

Die angegebenen Daten können ohne vorherige Ankündigung geändert werden.

Hatec Flex GmbH - Hafenstraße 25 - 45478 Mülheim a. d. Ruhr - 0208/37798774 - www.hatecflex.de/armaturen - armaturen@hatecflex.de

FALTENBALG-ABSPERRVENTIL
FIG. BGV116 (PN16)
Teile und Werkstoffe

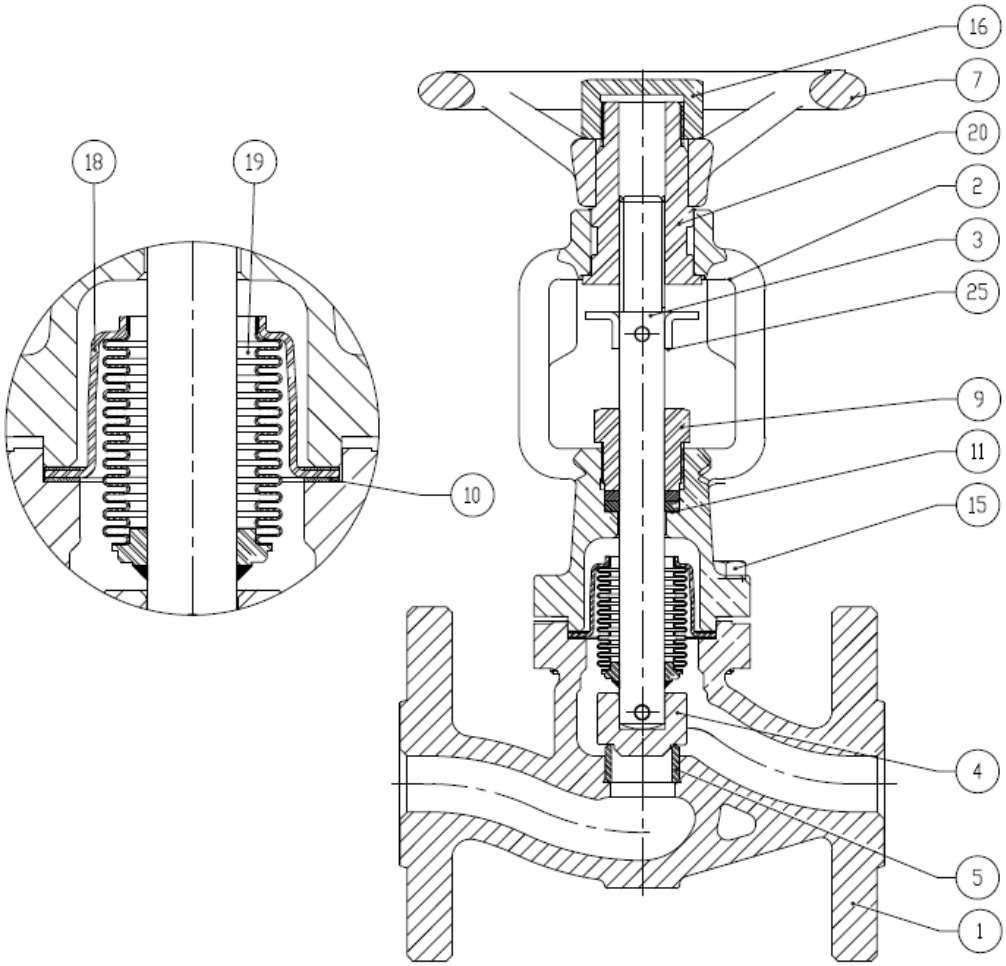

FIG. BGV116 (PN16)			
Pos.	Beschreibung	Material	
		DN15 bis DN50	DN 65 bis DN 200
1	Gehäuse	EN-GJL-250	
2	Oberteil	1.0619	EN-GJL-250
3	Spindel	1.4301	
4	Kegel	X 20 Cr 13	
5	Sitz	X 4 CrNi 13 4	
7	Handrad	A 216 Gr. WCB	
9	Sicherheitsstopfbuchse	1.1191 + ZP	
10	Deckeldichtung	GRAPHIT	
11	Packung	GRAPHIT	
15	Schrauben	8.8	
16	Handradmutter	1.1191 + ZP	
18	Haube	1.4301	
19	Faltenbalg	1.4301	
20	Buchse	1.1191+HT65+ENP	
25	Verdrehsicherung	S235JR+ZP	

Die angegebenen Daten können ohne vorherige Ankündigung geändert werden.

Hatec Flex GmbH - Hafenstraße 25 - 45478 Mülheim a. d. Ruhr - 0208/37798774 - www.hatecflex.de/armaturen - armaturen@hatecflex.de

FALTENBALG-ABSPERRVENTIL
FIG. BGV216 (PN16)
Teile und Werkstoffe

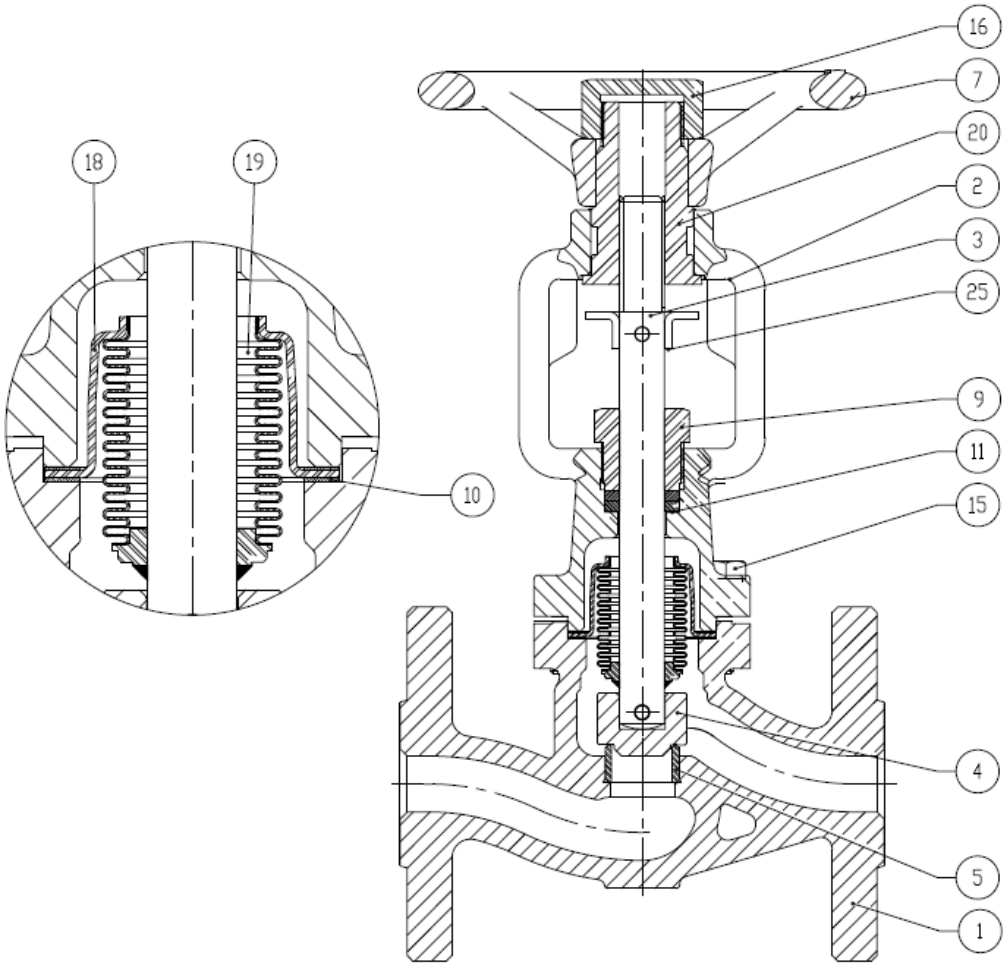

Fig. BGV216 (PN16)

Pos.	Beschreibung	Material DN65 bis DN200
1	Gehäuse	EN-GJS-400-18
2	Oberteil	EN-GJS-400-18
3	Spindel	1.4301
4	Kegel	X 20 Cr 13
5	Sitz	X 4 CrNi 13 4
7	Handrad	A 216 Gr. WCB
9	Sicherheitsstopfbuchse	1.1191+ZP
10	Deckeldichtung	GRAPHITE
11	Packung	GRAPHITE
15	Schrauben	A 193 B7M
16	Handradmutter	1.1191+ZP
18	Haube	1.4301
19	Faltenbalg	1.4301
20	Buchse	1.1191+HT65+ENP
25	Verdrehsicherung	S235JR+ZP

Die angegebenen Daten können ohne vorherige Ankündigung geändert werden.

Hatec Flex GmbH - Hafenstraße 25 - 45478 Mülheim a. d. Ruhr - 0208/37798774 - www.hatecflex.de/armaturen - armaturen@hatecflex.de

FALTENBALG-ABSPERRVENTIL
FIG. BGV225 (PN25)
Teile und Werkstoffe

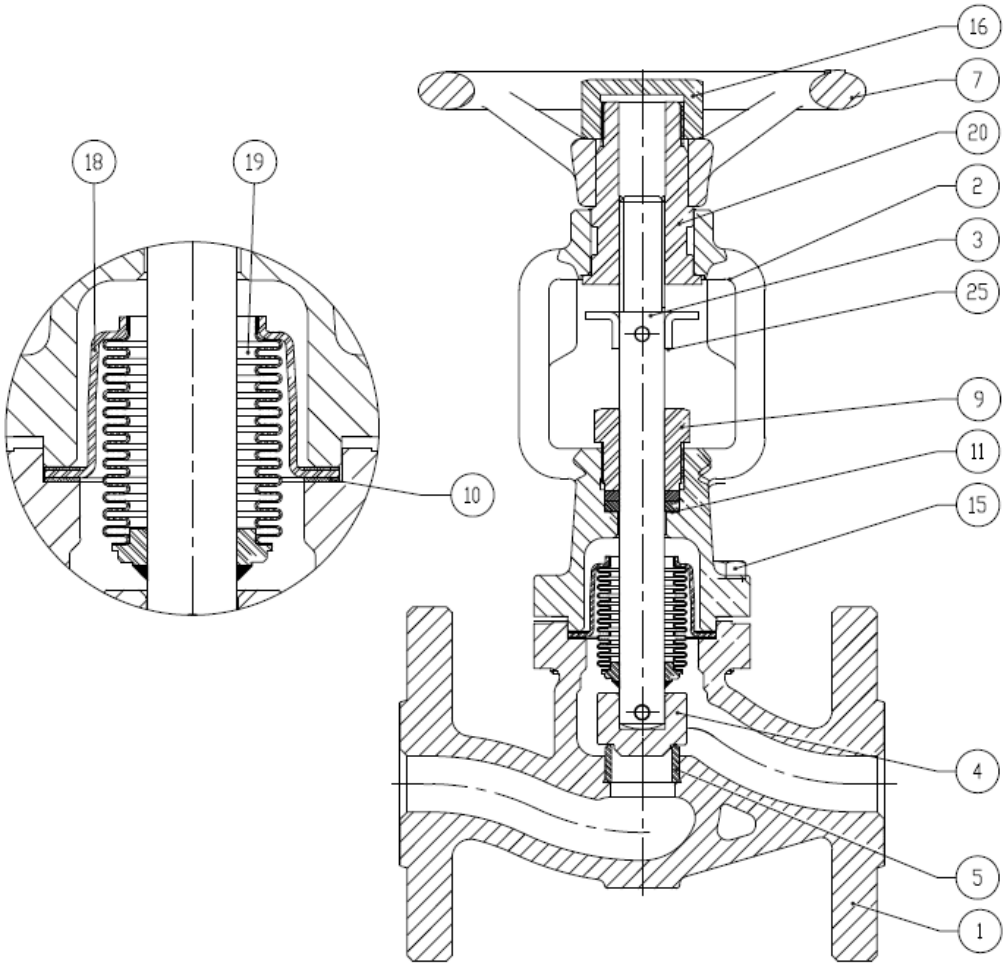

Fig. BGV225 (PN25)

Pos.	Beschreibung	Material	
		DN15 bis DN50	DN 65 bis DN 200
1	Gehäuse	EN-GJS-400-18	
2	Oberteil	1.0619	EN-GJS-400-18
3	Spindel	1.4301	
4	Kegel	X 20 Cr 13	
5	Sitz	X 4 CrNi 13 4	
7	Handrad	A 216 Gr. WCB	
9	Sicherheitsstopfbuchse	1.1191 + ZP	
10	Deckeldichtung	GRAPHITE	
11	Packung	GRAPHITE	
15	Schrauben	A 193 B7M	
16	Handradmutter	1.1191+ZP	
18	Haube	1.4301	
19	Faltenbalg	1.4301	
20	Buchse	1.1191+HT65+ENP	
25	Verdrehsicherung	S235JR+ZP	

Die angegebenen Daten können ohne vorherige Ankündigung geändert werden.

Hatec Flex GmbH - Hafenstraße 25 - 45478 Mülheim a. d. Ruhr - 0208/37798774 - www.hatecflex.de/armaturen - armaturen@hatecflex.de

FALTENBALG-ABSPERRVENTIL
FIG. BGV340 (PN40)
Teile und Werkstoffe

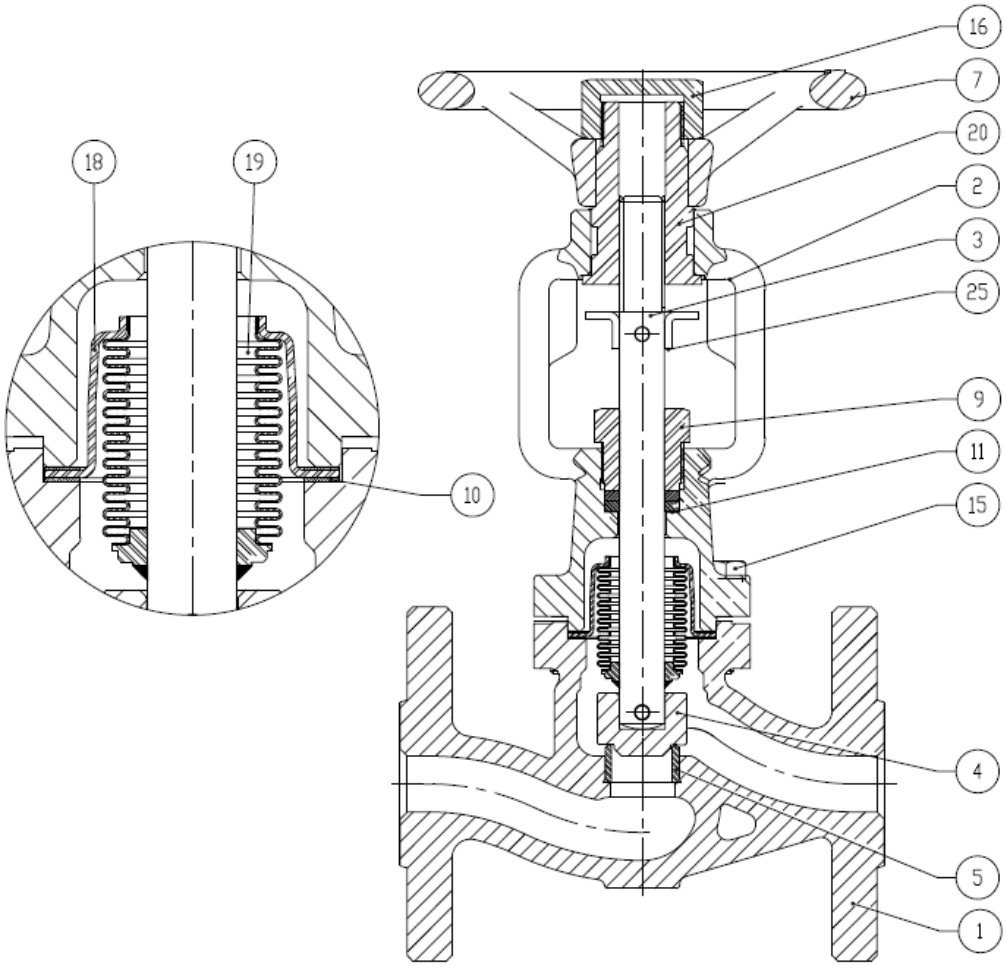

Fig. BGV340 (PN40)		
Pos.	**Beschreibung**	**Material DN15 bis DN200**
1	Gehäuse	1.0619
2	Haube	1.0619
3	Spindel	1.4301
4	Kegel	X 20 Cr 13
5	Sitz	X 4 CrNi 13 4
7	Handrad	A 216 Gr. WCB
9	Sicherheitsstopfbuchse	1.1191+ZP
10	Deckeldichtung	GRAPHIT
11	Packung	GRAPHIT
15	Schrauben	A 193 B7M
16	Handradmutter	1.1191+ZP
18	Haube	1.4301
19	Faltenbalg	1.4301
20	Buchse	1.1191+HT65+ENP
25	Verdrehsicherung	S235JR+ZP

Die angegebenen Daten können ohne vorherige Ankündigung geändert werden.

Hatec Flex GmbH - Hafenstraße 25 - 45478 Mülheim a. d. Ruhr - 0208/37798774 - www.hatecflex.de/armaturen - armaturen@hatecflex.de

FALTENBALG-ABSPERRVENTIL
FIG. BGV416 (PN16)
Teile und Werkstoffe

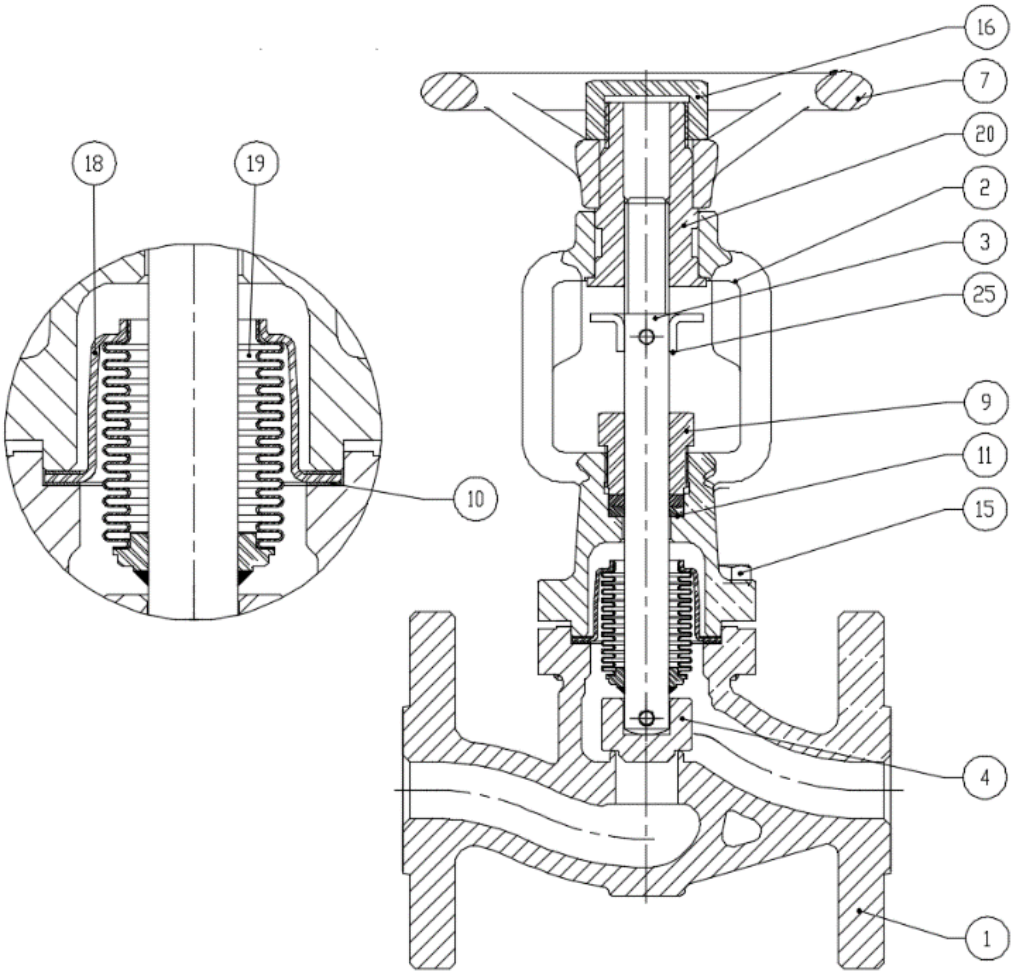

FIG. BGV416 (PN16)		
Pos.	**Beschreibung**	**Material DN65 bis DN100**
1	Gehäuse	1.4408
2	Oberteil	1.4408
3	Spindel	1.4401
4	Kegel	1.4401
7	Handrad	A 216 Gr. WCB
9	Sicherheitsstopfbuchse	1.4401
10	Deckeldichtung	GRAPHITE
11	Packung	GRAPHITE
15	Schrauben	A4-70
16	Handradmutter	1.4401
18	Haube	1.4401
19	Faltenbalg	1.4401
20	Buchse	X20 Cr13+HT65
25	Verdrehsicherung	1.4401

Die angegebenen Daten können ohne vorherige Ankündigung geändert werden.

Hatec Flex GmbH - Hafenstraße 25 - 45478 Mülheim a. d. Ruhr - 0208/37798774 - www.hatecflex.de/armaturen - armaturen@hatecflex.de

FALTENBALG-ABSPERRVENTIL
FIG. BGV440 (PN40)
Teile und Werkstoffe

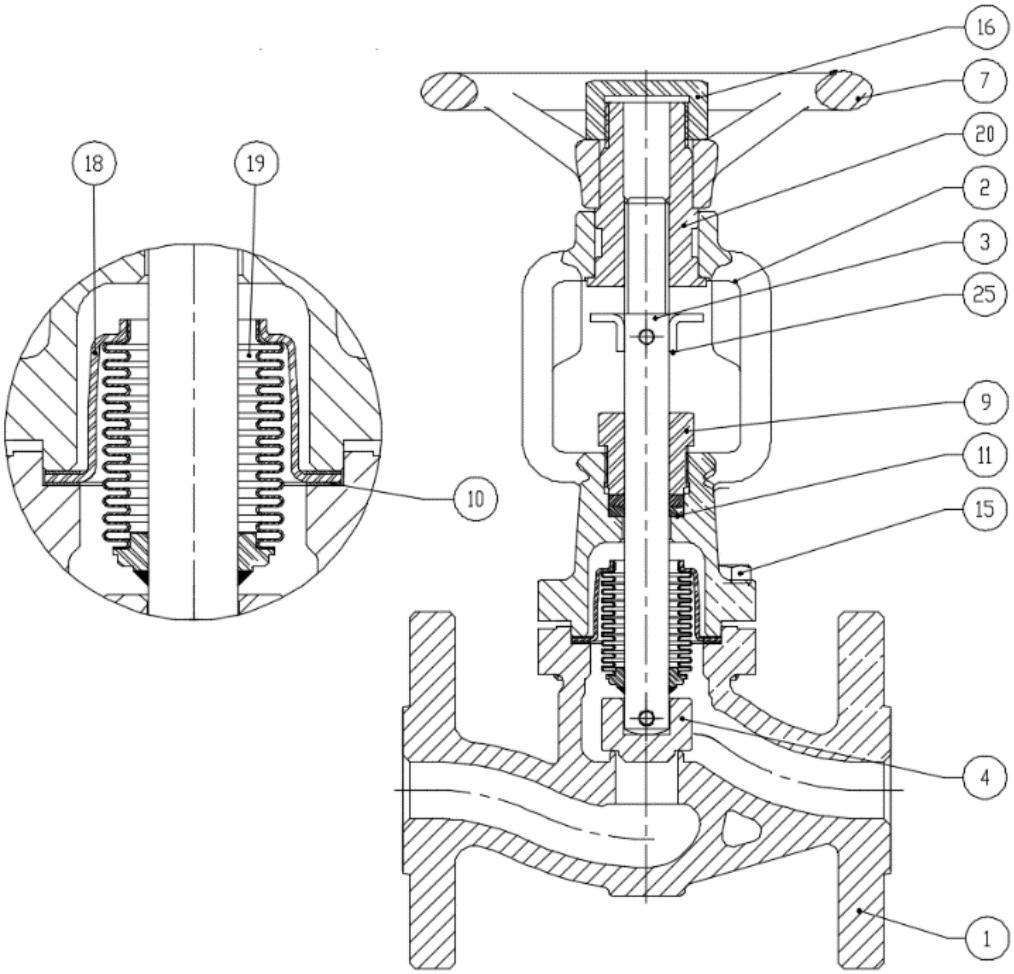

FIG. BGV440 (PN40)		
Pos.	**Beschreibung**	**Material DN15 bis DN50**
1	Gehäuse	1.4408
2	Oberteil	1.4408
3	Spindel	1.4401
4	Kegel	1.4401
7	Handrad	A 216 Gr. WCB
9	Sicherheitsstopfbuchse	1.4401
10	Deckeldichtung	GRAPHIT
11	Packung	GRAPHIT
15	Schrauben	A4-70
16	Handradmutter	1.4401
18	Haube	1.4401
19	Faltenbalg	1.4401
20	Buchse	X20 Cr13+HT65
25	Verdrehsicherung	1.4401

Die angegebenen Daten können ohne vorherige Ankündigung geändert werden.

Hatec Flex GmbH - Hafenstraße 25 - 45478 Mülheim a. d. Ruhr - 0208/37798774 - www.hatecflex.de/armaturen - armaturen@hatecflex.de

FALTENBALG-ABSPERRVENTILE
Abmessungen, Kv-Werte & Gewicht

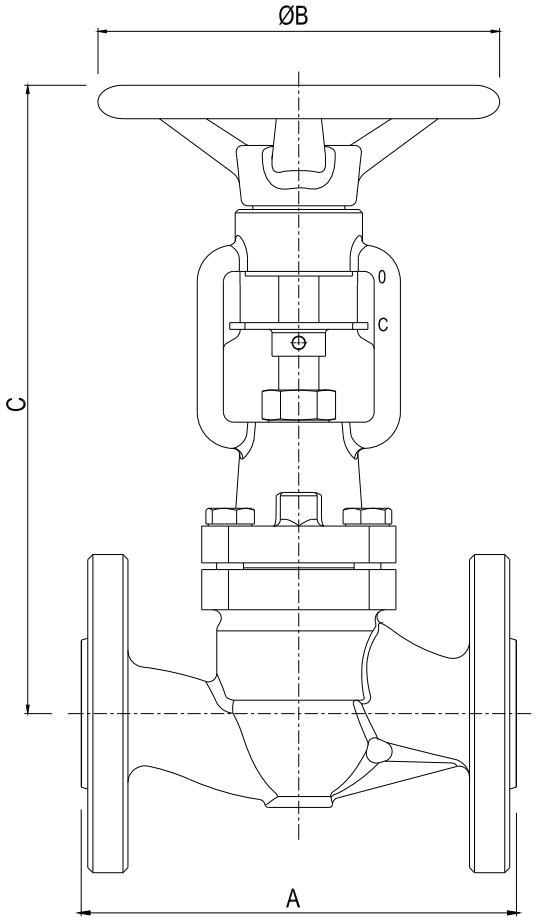

					Gewicht					
DN	A	C	ØB	Kv	BGV116	BGV216	BGV225	BGV340	BGV416	BGV440
15	130	190	120	3,8	3,2	--	3,2	3,7	--	3,7
20	150	195	120	7	4,4	--	4,4	4,8	--	4,8
25	160	220	140	10	4,8	--	4,8	6,8	--	6,8
32	180	219	140	19	6,1	--	6,3	7,8	--	7,8
40	200	256	180	35	11	--	11	13	--	13
50	230	265	180	43	13	--	13	15,5	--	15,5
65	290	328	200	60	21	21,3	21,3	23	21	--
80	310	341	200	110	26,4	26,4	27	28	26,4	--
100	350	376	250	146	40	40	41	43	40	--
125	400	488	400	210	53,5	53,5	54,5	68	--	--
150	480	531	400	300	81	84	85	100	--	--
200	600	685	400	670	154	157	162	202	--	--

(*) Abmessungen in mm und Gewicht in kg.

Anmerkung:
Abmessungen, die nicht den internationalen Normen unterliegen, können um ±10% variieren. ICP behält sich das Recht vor, diese Abmessungen ohne vorherige Ankündigung zu ändern, da sie die Integrität und Leistung der Ventile nicht beeinträchtigen.

Die angegebenen Daten können ohne vorherige Ankündigung geändert werden.

Hatec Flex GmbH - Hafenstraße 25 - 45478 Mülheim a. d. Ruhr - 0208/37798774 - www.hatecflex.de/armaturen - armaturen@hatecflex.de

ABSPERRVENTILE
Abmessungen, Kv-Werte & Gewicht

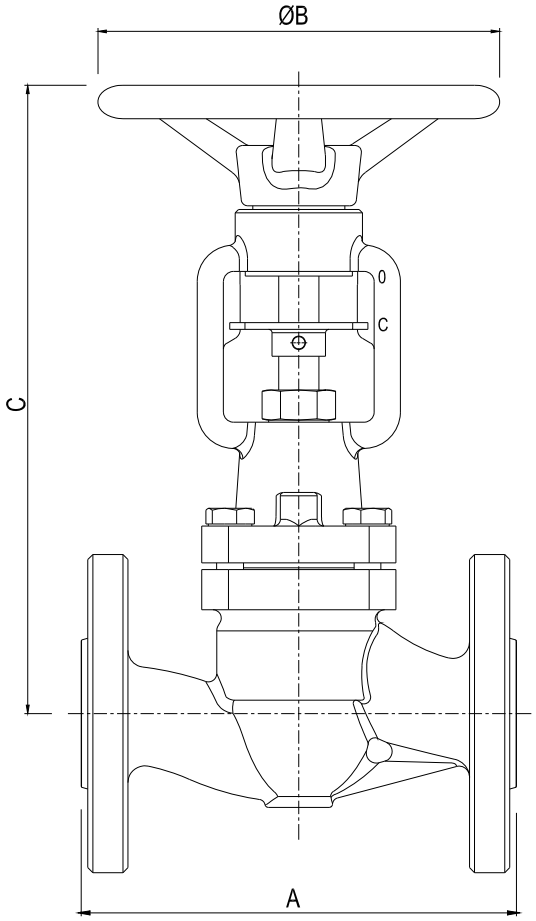

DN	A	C(1)	ØB	Kv	Gewicht GV116	Gewicht GV340
15	130	155	120	4	3	3,5
20	150	160	120	7	3,9	4,3
25	160	180	140	11	4,3	6,3
32	180	180	140	19	5,6	7,3
40	200	220	180	30	10,5	12,5
50	230	230	180	46	12,5	15
65	290	280	200	70	20,5	22,5
80	310	285	200	115	26	27,5
100	350	315	250	150	39	42
125	400	523	400	220	52,5	67
150	480	541	400	310	80	99
200	600	699	400	675	152	200

(*) Abmessungen in mm und Gewicht in kg.

(1) Ventil geschlossen

Anmerkung:
Abmessungen, die nicht den internationalen Normen unterliegen, können um ±10% variieren. ICP behält sich das Recht vor, diese Abmessungen ohne vorherige Ankündigung zu ändern, da sie die Integrität und Leistung der Ventile nicht beeinträchtigen.

Die angegebenen Daten können ohne vorherige Ankündigung geändert werden.

Hatec Flex GmbH - Hafenstraße 25 - 45478 Mülheim a. d. Ruhr - 0208/37798774 - www.hatecflex.de/armaturen - armaturen@hatecflex.de

Kegelausführungen (auf Anfrage)

DN 15 TO DN 65	DN 80 TO DN 150	DN 200
STANDARD DISC		
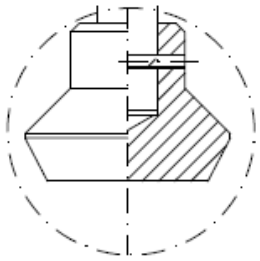	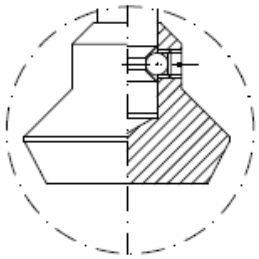	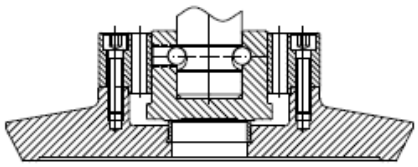
TYPE A (THROTTLING PLUG)		
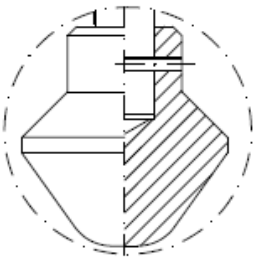	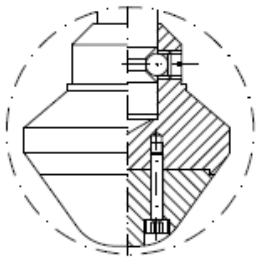	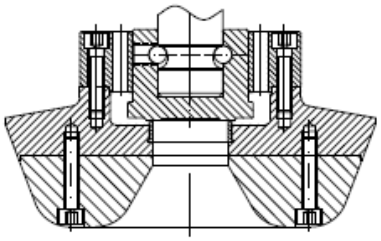
TYPE B (DISC WITH SOFT SEAT)		
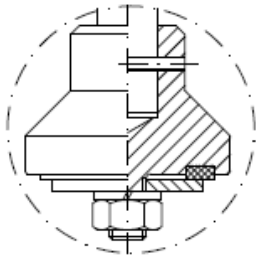	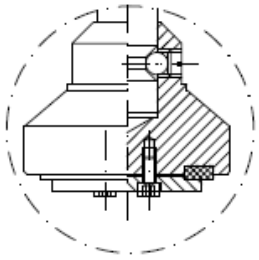	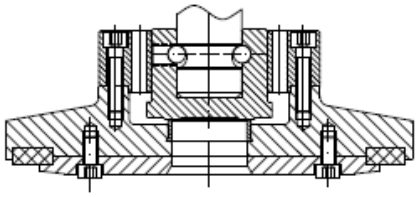
TYPE C (THROTTLING PLUG + SOFT SEAT)		
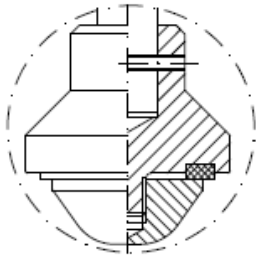	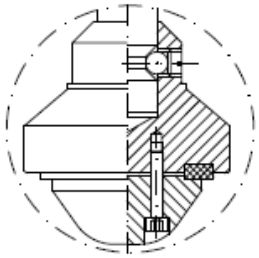	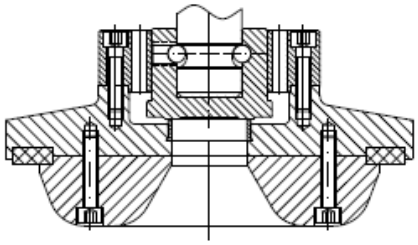

Die angegebenen Daten können ohne vorherige Ankündigung geändert werden.

Hatec Flex GmbH - Hafenstraße 25 - 45478 Mülheim a. d. Ruhr - 0208/37798774 - www.hatecflex.de/armaturen - armaturen@hatecflex.de

Druck- und Temperaturtabellen

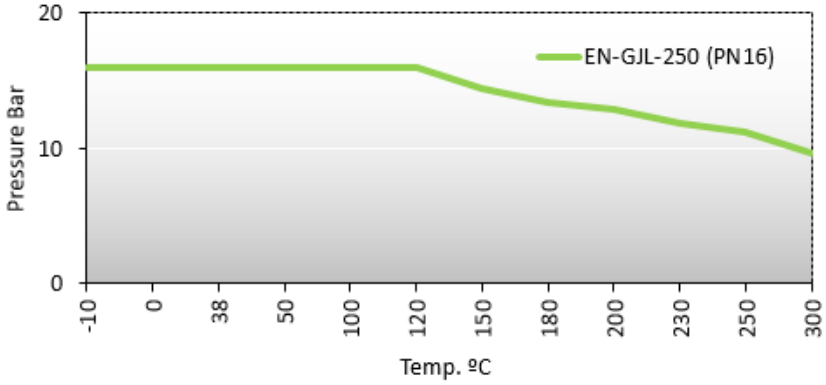

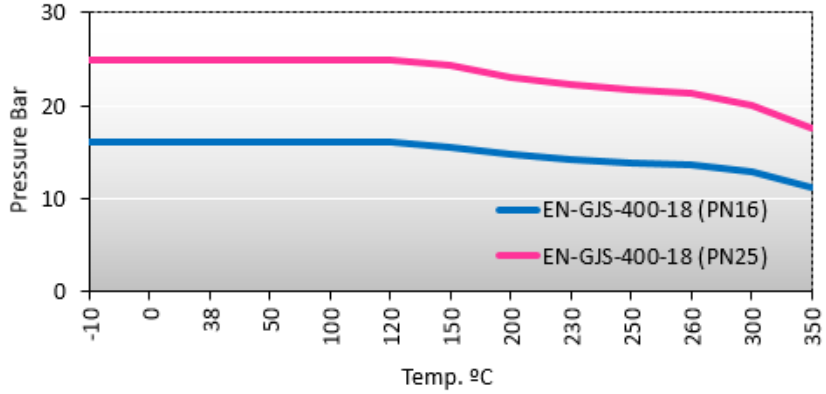

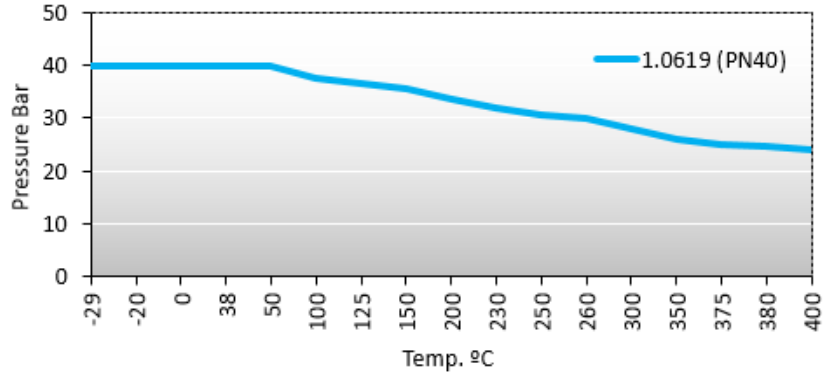

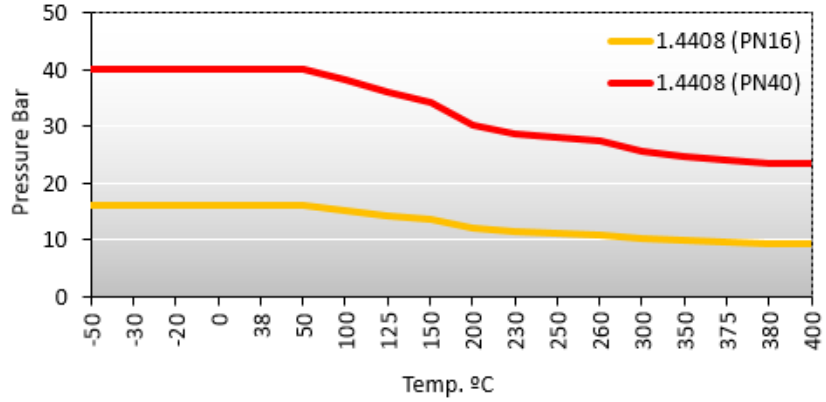

Die angegebenen Daten können ohne vorherige Ankündigung geändert werden.

Hatec Flex GmbH - Hafenstraße 25 - 45478 Mülheim a. d. Ruhr - 0208/37798774 - www.hatecflex.de/armaturen - armaturen@hatecflex.de

Merkmale, Eigenschaften

Figur	Typ	Nenndruck	Material	Nennweite	Flansch-abmessungen
GV116	Absperrventil	PN16	EN-GJL-250	DN15 ~200	EN 1092-2
GV340	Absperrventil	PN40	1.0619	DN15 ~200	EN 1092-1
BGV116	Faltenbalg-Absperrventil	PN16	EN-GJL-250	DN15 ~200	EN 1092-2
BGV216	Faltenbalg-Absperrventil	PN16	EN-GJS-400-18	DN65 ~200	EN 1092-2
BGV225	Faltenbalg-Absperrventil	PN25	EN-GJS-400-18	DN15 ~200	EN 1092-2
BGV340	Faltenbalg-Absperrventil	PN40	1.0619	DN15 ~200	EN 1092-1
BGV416	Faltenbalg-Absperrventil	PN16	1.4408	DN65 ~100	EN 1092-1
BGV440	Faltenbalg-Absperrventil	PN40	1.4408	DN15 ~50	EN 1092-1

Ventil-Design	EN 12516-1, AD-B0 to AD-B10
Flanschabmessungen	EN 1092
Baulänge	EN 558 Reihe 1
Sichtprüfung	MSS SP-55
Kennzeichnung	EN 19
Druckprüfung	EN 12266-1

Merkmale:

- Doppelwandiger Faltenbalg
- Nichtsteigende Spindel
- Umweltfreundlich
- Endlagenschalter (optional)
- Unterschiedliche Kegelausführungen (siehe Seite 12)
- Zulassungen (TRCU, PED, ATEX)

Die angegebenen Daten können ohne vorherige Ankündigung geändert werden.

Hatec Flex GmbH - Hafenstraße 25 - 45478 Mülheim a. d. Ruhr - 0208/37798774 - www.hatecflex.de/armaturen - armaturen@hatecflex.de