Serie Y6

Y-Type Check Valve
Schrägsitz-Rückschlagventil

DOWNLOAD DATASHEET

b-Smart, Be-Brandoni

www.hatecflex.de
www.brandonivalves.it

Y6_07/02/2018

Y-Type Check Valve / *Schrägsitz-Rückschlagventil*

The valves in series Y6 are threaded Y check valves. They are available with stainless steel CF8M body and may be installed in chemical plants, in food processing plants and in industry.

YES: *for installing in horizontal or vertical position.*

Die Serie Y6 sind Schrägsitz-Rückschlagventile mit Gewinde. Erhältlich mit Gehäuse aus Edelstahl CF8M und für Chemie-, Lebensmittel- und Industrieanlagen geeignet.

Geeignet für: *Installation in horizontaler oder vertikaler Position.*

Certifications / *Zertifizierungen*

II 2 GD c T2

In conformity with directive 2014/68/UE (ex 97/23/CE PED)

Design and testing standards *(correspondences):*

Threading:	*ISO 228-1*
Testing:	*EN 12266*

Entspricht der Richtlinie 2014/68/UE (ehemalige 97/23/CE PED)

Bau- und Abnahmenormen (äquivalent)*:*

Gewinde:	*ISO 228-1*
Abnahme:	*EN 12266*

Hatec Flex GmbH - Hafenstraße 25 - 45478 Mülheim a. d. Ruhr - Deutschland - 0208/37798735 - www.hatecflex.de/armaturen - armaturen@hatecflex.de

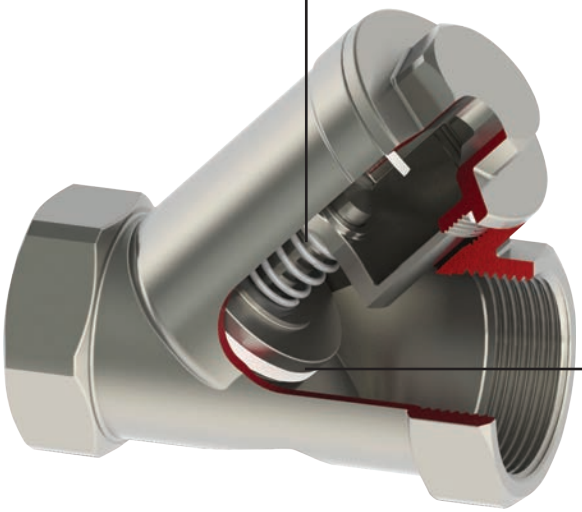

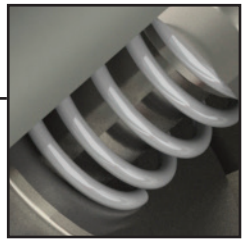

The stainless steel spring allows mounting in any position.
Die Edelstahlfeder ermöglicht eine Montage in jeder Position.

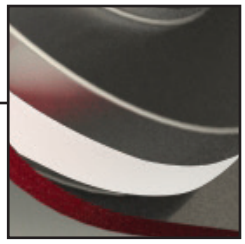

PTFE seal.
Dichtung PTFE.

Y-Type Check Valve / *Schrägsitz-Rückschlagventil*

Y6.623

Body: Stainless steel
Seal: PTFE
Temp: -20 +180˚C

Gehäuse: Edelstahl
Dichtung: PTFE
Temp: -20 +180˚C

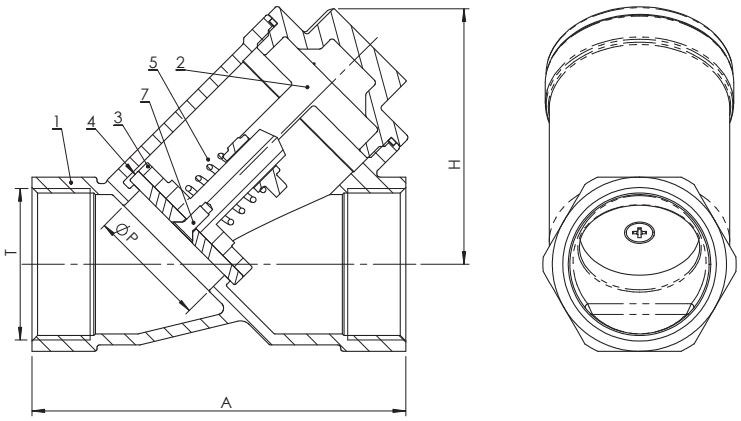

Dimensions (mm) / *Maße (mm)*

DN		7	10	15	20	25	32	40	50
T	ISO 228/1	1/4"	3/8"	1/2"	3/4"	1"	1" 1/4	1" 1/2	2"
A	Non standardized *Nicht genormt*	64	64	64	79	90	106	119	240
P		9,5	11,5	15	20	252	30	38	47
H		43	43	45	52	68	70	80	98

Weight (kg) / *Gewicht (kg)*

kg		0,21	0,21	0,22	0,57	0,61	0,89	1,15	1,75

Materials / *Werkstoffe*

	Component - *Bauteil*	Material - *Werkstoff*
1	Body - *Gehäuse*	Stainless steel - *Edelstahl* ASTM A351 gr. CF8M
2	Plug - *Stopfen*	Stainless steel - *Edelstahl* ASTM A351 gr. CF8M
3	Disc - *Scheibe*	Stainless steel - *Edelstahl* ASTM A351 gr. CF8M
4	Seal - *Dichtung*	PTFE
5	Spring - *Feder*	Stainless steel - *Edelstahl* AISI 316
6	Body seal - *Gehäusedichtung*	PTFE
7	Screw - *Schraube*	Stainless steel - *Edelstahl* AISI 304

Hatec Flex GmbH - Hafenstraße 25 - 45478 Mülheim a. d. Ruhr - Deutschland - 0208/37798735 - www.hatecflex.de/armaturen - armaturen@hatecflex.de

Pressure / *Druck*

Maximum pressure / *Höchstdruck*	**40 bar**
Opening pressure / *Min. Öffnungsdruck*	**0,15 bar**

Temperature / *Temperatur*

Temperature - *Temperatur*	min °C	max°C- *Max°C*
	-20	180

NB: the maximum working pressure decreases while the temperature increases; please refer to "pressure/temperature" chart

Achtung: der max. Betriebsdruck reduziert sich mit steigenden Temperaturen, siehe „Druck-/Temperatur-Diagramm"

Pressure/temperature chart
Druck-/Temperatur-Diagramm

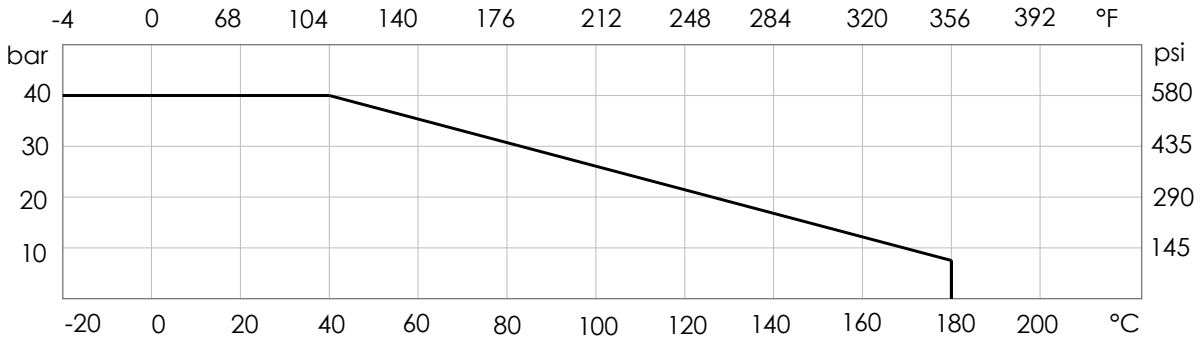

Head loss **Fluid: water** (1m H2O = 0,098bar)
Druckverluste ***Fluid: Wasser*** *(1m H2O = 0,098bar)*

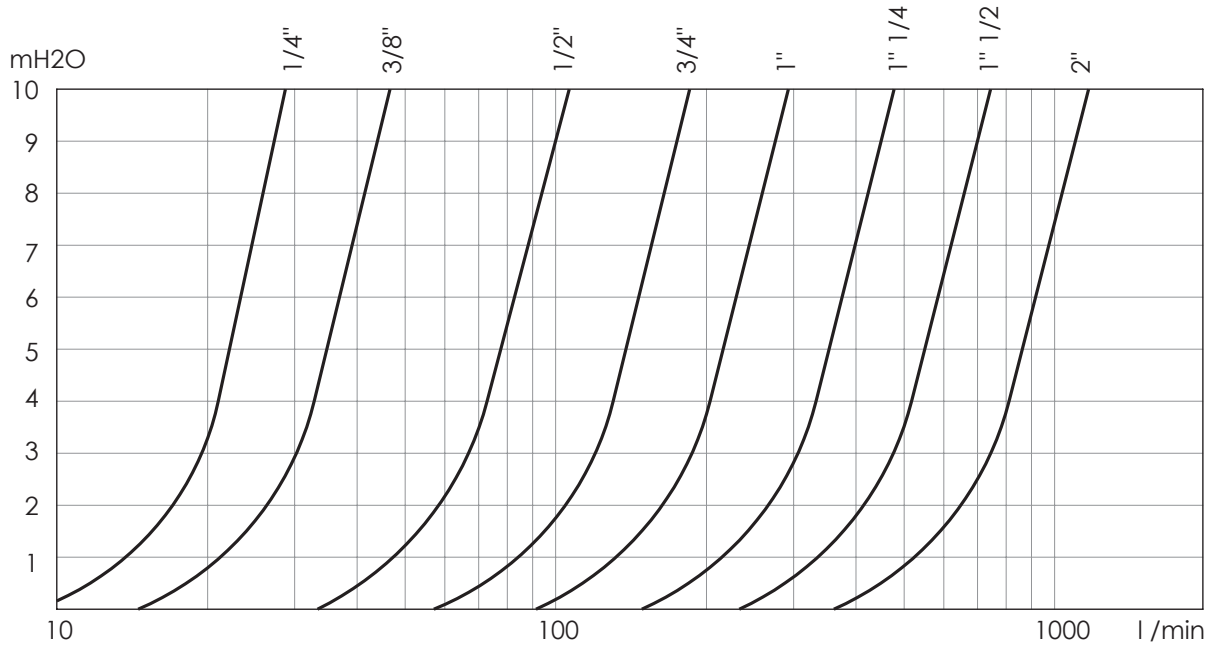

Kv-DN chart / Tabelle *Kv-DN*

DN		1/4"	3/8"	1/2"	3/4"	1"	1" 1/4	1" 1/2	2"
Kv	l/min	30	47	106	188	295	483	754	1'180

Instructions and Recommendations for series Y6

STORING

Keep in a closed and dry place.

MAINTENANCE

The valve does not require maintenance.

RECOMMENDATIONS

Before carrying out maintenance or dismantling the valve:
- be sure that the pipes, valves and fluids have cooled down,
- decrease the pressure and drain the lines and pipes in case of presence of toxic, corrosive, inflammable or caustic liquids.
Temperatures above 50°C and below 0°C might cause damage to people.

INSTALLATION

- Handle with care.
- The valve must be installed in the ON or OFF position.
- Water hammers might cause damage and ruptures. Inclination, twisting and misalignments of the piping may subject the installed valve to excessive stresses. It is recommended that elastic joints be used in order to reduce such effects as much as possible.

DISPOSAL

For valve operating with hazardous media (toxic, corrosive...) , if there is a possibility of residue remaining in the valve, take due safety precaution and carry out required cleaning operation. Personnel in charge must be trained and equipped with appropriate protection devices.
Prior to disposal, disassemble the valve and separate the component according to various materials. Please refer to product literature for more information. Forward sorted material to recycling (e.g. metallic materials) or disposal, according to local and currently valid legislation and under consideration of the environment.

Anleitung und Hinweise für die Serien Y6

LAGERUNG

In einem geschlossenen und trockenen Raum aufbewahren.

WARTUNG

Das Ventil ist wartungsfrei.

HINWEISE

Vor der Durchführung von Wartungs- oder Demontagearbeiten: abwarten, bis Leitungen, Ventil und Fluid abgekühlt sind, den Druck ablassen und die Leitung und Rohre bei Vorhandensein giftiger, korrosiver, entzündlicher oder ätzender Fluide entleeren.
Bei Temperaturen von über 50°C und unter 0° C kann es zu Personenschäden kommen.

INSTALLATION

- Vorsichtig handhaben.
- Das Ventil muss in geöffneter oder geschlossener Stellung installiert werden.
- Druckstöße können Schäden und Brüche verursachen.
Schräglagen, Verdrehungen und Fluchtabweichungen der Leitungen können eine übermäßige Belastung des Ventils nach seiner Installation verursa-chen. Wir empfehlen daher, diese zu vermeiden oder - falls möglich - Kompensatoren einzubauen, um diese Effekte einzuschränken.

ENTSORGUNG

Wenn das Ventil beim Betrieb mit giftigen oder gefährlichen Fluiden in Kontakt ist, müssen die notwendigen Vorsichtsmaßnahmen getroffen werden, wobei eventuell im Ventil vorhandene Reste gründlich zu entfernen sind. Das zuständige Personal muss angemessen geschult und mit der notwendigen Schutzausrüstung ausgestattet werden.
Vor der Entsorgung das Ventil zerlegen und seine Bestandteile nach Materialtyp sortieren. Weitere Informationen hierzu finden sich auch in den Produktbeschreibungen. Die getrennten Materialien (z.B. Metalle) dem Recycling zuführen oder gemäß den geltenden örtlichen Vorschriften umweltgerecht entsorgen.

Brandoni SpA reserves the right to make changes in design and/or construction of the products at any time without prior notice. For further information, please refer to www.brandonivalves.it
Die in diesem Katalog genannten Daten und Merkmale haben lediglich Hinweischarakter. Brandoni S.p.A. behält sich vor, eines oder mehrere Merkmale der Ventile ohne Vorankündigung zu ändern. Weitere Informationen finden Sie unter www.brandonivalves.it.

Hatec Flex GmbH - Hafenstraße 25 - 45478 Mülheim a. d. Ruhr - Deutschland - 0208/37798735 - www.hatecflex.de/armaturen - armaturen@hatecflex.de