Serie W6

Wafer Type Disc Check Valve

Zwischenflansch-Rückschlagventil

DOWNLOAD DATASHEET

b-Smart, Be-Brandoni

www.hatecflex.de
www.brandonivalves.it

W6_07/02/2018

Wafer Type Disc Check Valve / *Zwischenflansch-Rückschlagventil*

The valves in series W6 are disc wafer spring check valves, which are manufactured in accordance with the relevant product standards, and in conformity with the quality requirements of EN ISO 9001.
They are available in the following versions:
W6.020 > *with cast iron body and soft seal, suitable for heating and conditioning (HVAC), water treatment and distribution, pumping stations and industrial applications.*
W6.626 > *in stainless steel CF8M and metal/metal seal, suitable also for chemical plants, food processing and steam.*
(Please ensure the choice of the corresponding item)

YES: *for installing in a horizontal or vertical position.*

Die Serie W6 sind Zwischenflansch-Rückschlagventile, die in Übereinstimmung mit den einschlägigen Produktvorschriften und dem Qualitätsmanagementsystem EN ISO 9001 hergestellt werden.
Erhältlich in folgenden Ausführungen:
W6.020 > *Gehäuse aus Grauguss mit weicher Dichtung, geeignet für Heiz- und Klimaanlagen (HVAC), Wasseraufbereitung und –versorgung, Pumpanlagen und industrielle Anwendungen im allgemeinen*
W6.626 > *aus Edelstahl CF8M und mit Metall-Metall-Dichtung, auch für Chemie-, Lebensmittel-, und Dampfanlagen geeignet.*
(wobei je nach spezifischer Anwendung der jeweils passende Artikel auszuwählen ist.)

Geeignet für: *Installation in horizontaler oder vertikaler Position.*

Certifications / *Zertifizierungen*

In conformity with directive 2014/68/UE (ex 97/23/CE PED)

Design and testing standards *(correspondences) :*

Face-to-face:	*EN558 ISO 5752*
Flanges:	*EN 1092 ISO 7005, ANSI B16.5*
Design:	*EN12516, EN12334*
Marking:	*EN19*

Testing: 100% testing in accordance with EN 12266

Entspricht der Richtlinie 2014/68/UE (ehemalige 97/23/CE PED)

Bau- und Abnahmenormen (äquivalent):

Baulänge:	*EN558 ISO 5752*
Flansche:	*EN 1092 ISO 7005, ANSI B16.5*
Design:	*EN12516, EN12334*
Kennzeichnung:	*EN19*

Abnahme: zu 100% getestet, EN 12266

Hatec Flex GmbH - Hafenstraße 25 - 45478 Mülheim a. d. Ruhr - Deutschland - 0208/37798735 - www.hatecflex.de/armaturen - armaturen@hatecflex.de

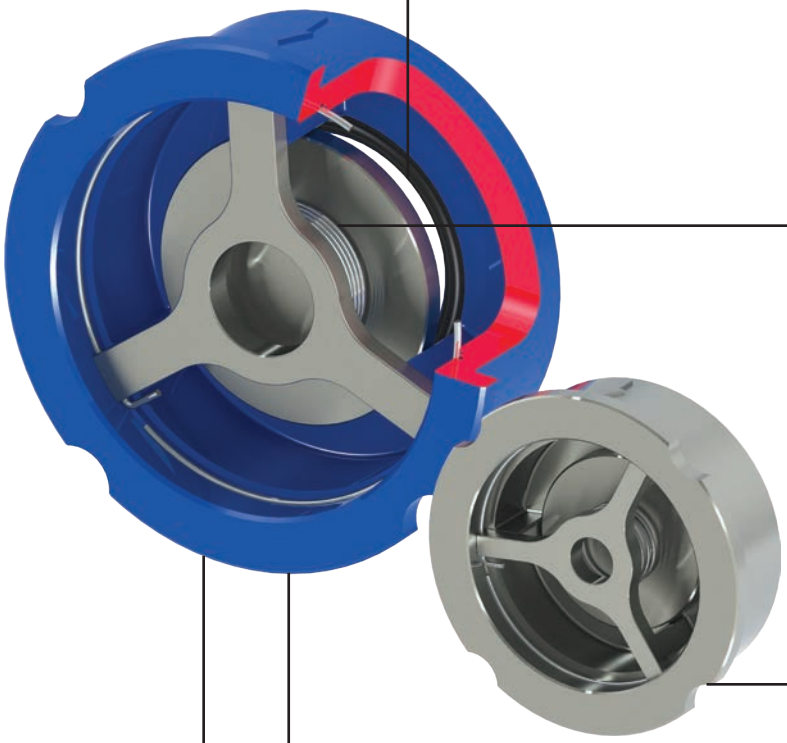

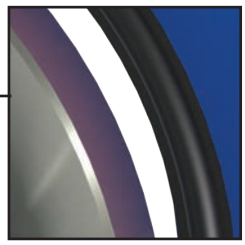

Art. W6.020 NBR seat vulcanized on to body.

Art. W6.020 NBR-Dichtung, in Gehäuse vulkanisiert.

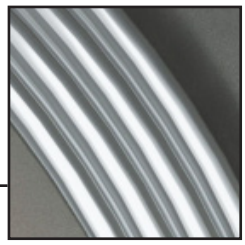

The stainless steel spring allows the valves to be assembled in all positions.

Die Edelstahlfeder ermöglicht eine Montage in jeder Position.

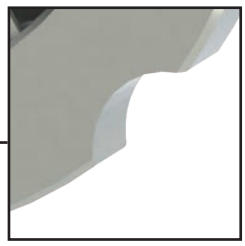

Suitable for installation between flanges:

W6.0: PN6 -16 - ANSI150

W6.6: PN6 -16 - 40 - ANSI 150.

Für die Installation zwischen Flanschen geeignet:

W6.0: PN6 -16 - ANSI150

W6.6: PN6 -16 - 40 - ANSI 150.

Face to face dimensions -standardized - EN 558-49. Mounting between flanges, reduced dimensions.

Genormte Baulänge EN558- 49. Montage zwischen zwei Gegenflanschen. Geringer Raumbedarf.

Art. W6.020: internal and external fusion bonded epoxy coating.

Art. W6.020: Innen- und Außenbeschichtung mit Epoxy-Pulverlack (FBE).

Wafer Type Disc Check Valve / *Zwischenflansch-Rückschlagventil*

EN GJL 250

W6.020

Body: Cast Iron
Disc: Stainless Steel
Seat: NBR
Temp: -10 +100˚C

Gehäuse: Grauguss
Scheibe: Edelstahl
Dichtung: NBR
Temp: -10 +100˚C

CF8M

W6.626

Body: stainless steel
Disc: stainless steel
Seat: metal/metal
Temp: -20 +350˚C

Gehäuse: Edelstahl
Scheibe: Edelstahl
Dichtung: Metall/Metall
Temp: -20 +350˚C

W6 DN 15-100

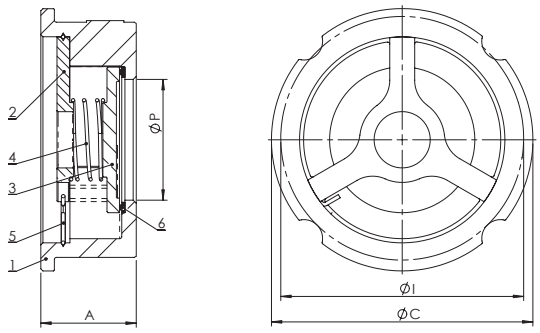

W6 DN 125-150

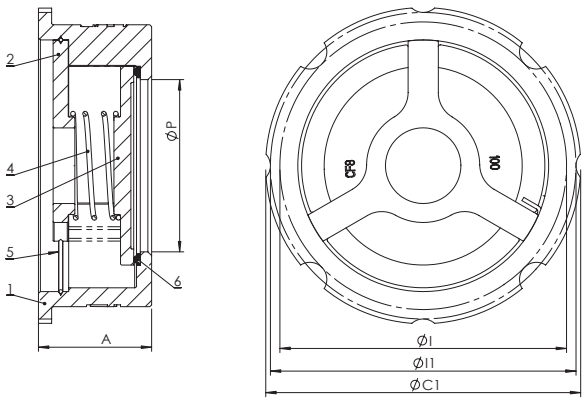

Dimensions (mm) / *Maße (mm)*

DN		15	20	25	32	40	50	65	80	100	125	150
P		15	20	25	32	33	43	58	70	91	102	120
A	EN 558-1/ 49	16	19	22	28	31,5	40	46	50	60	90	106
C		-	-	-	81	91	106	126	141	162	192	218
I		-	-	-	75	85	96	116	132	152	182	207
C1		51	61	67	81	91	106	126	141	167	192	224
I1		-	-	-	-	-	-	-	-	162	-	218

Weight (kg) / *Gewicht (kg)*

W6.0		-	-	-	0,49	0,64	1,06	1,59	2,30	3,30	6,9	10,0
W6.6		0,13	0,20	0,29	0,55	0,66	1,08	1,59	2,36	3,38	7,1	10,4

Hatec Flex GmbH - Hafenstraße 25 - 45478 Mülheim a. d. Ruhr - Deutschland - 0208/37798735 - www.hatecflex.de/armaturen - armaturen@hatecflex.de

Materials / *Werkstoffe*

	Component - *Bauteil*	Material - *Werkstoff*	
		W6.020	**W6.626**
1	Body - *Gehäuse*	Cast iron - Grauguss EN GJL 250	Stainless steel - Edelstahl ASTM A351 gr. CF8M
2	Disc - *Scheibe*	Stainless steel - Edelstahl ASTM A351 gr. CF8M	Stainless steel - Edelstahl ASTM A351 gr. CF8M
3	Star - *Stern*	Stainless steel - Edelstahl ASTM A351 gr. CF8M	Stainless steel - Edelstahl ASTM A351 gr. CF8M
4	Spring - *Feder*	Stainless steel - Edelstahl AISI 316	Stainless steel - Edelstahl AISI 316
5	Retaining ring - *Sicherungsring*	Stainless steel - Edelstahl AISI 316	Stainless steel - Edelstahl AISI 316
6	Seat - *Dichtung*	NBR	-

Maximum pressure / *Höchstdruck*

Fluids* - Fluidtyp*	**W6.020**	**W6.626**
Hazardous gases - *Gefährliche Gase*	NO	NO
Non-hazardous gases - *Ungefährliche Gase*	16 bar	40 bar
Hazardous liquids - *Gefährliche Flüssigkeiten*	16 bar DN15-125 10 bar DN150	40 bar DN15-125 25 bar DN150
Non-hazardous liquids - *Ungefährliche Flüssigkeiten*	16 bar	40 bar
Water** - *Wasser***	16 bar	40 bar

* hazardous gas, liquids acc. 2014/68/EU e 1272/2008 (CLP)
** For supply, distribution and discharge of water (PED 2014/68/EU 1.1.2b)
* *Gefährliche Gase und Flüssigkeiten gemäß 2014/68/EU und 1272/2008 (CLP)*
** *Für die Versorgung, die Verteilung und den Abfluss von Wasser (PED 2014/68/EU 1.1.2b)*

Temperature / *Temperatur*

Temperature - *Temperatur*	**min °C**	**max°C - *Max°C***	
		Continuos - *Dauer*	Peak - *Spitze*
W6.020	-10	100	110
W6.626	-20	350	-

NB: the maximum working pressure decreases while the temperature increases; please refer to "pressure/temperature" chart
Achtung: der max. Betriebsdruck reduziert sich mit steigenden Temperaturen, siehe „Druck-/Temperatur-Diagramm"

Minimum pressure ***Mindestdruck***	**refer to chart - *Siehe Tabelle***
Minimum Countrepressure ***Minimaler Gegendruck***	**0,1 bar**

Opening pressure (mmH2O) / *Min. Öffnungsdruck (mmH2O)*

DN	**15**	**20**	**25**	**32**	**40**	**50**	**65**	**80**	**100**	**125**	**150**
mmH2O	674	648	649	685	549	565	565	600	600	380	320

Pressure/temperature chart
Druck-/Temperatur-Diagramm

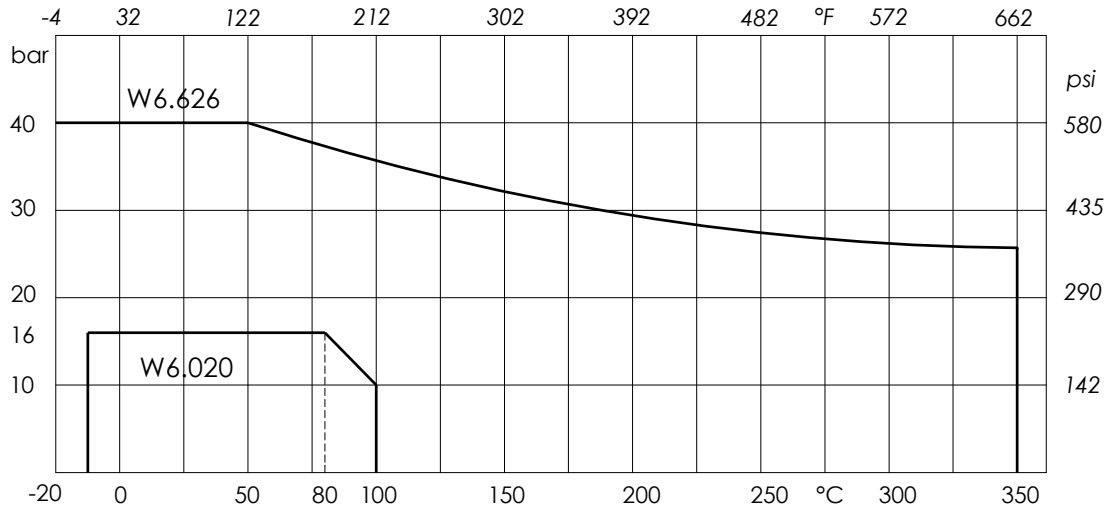

Head loss **Fluid: water** (1m H2O = 0,098bar)

Druckverluste ***Fluid: Wasser*** *(1m H2O = 0,098bar)*

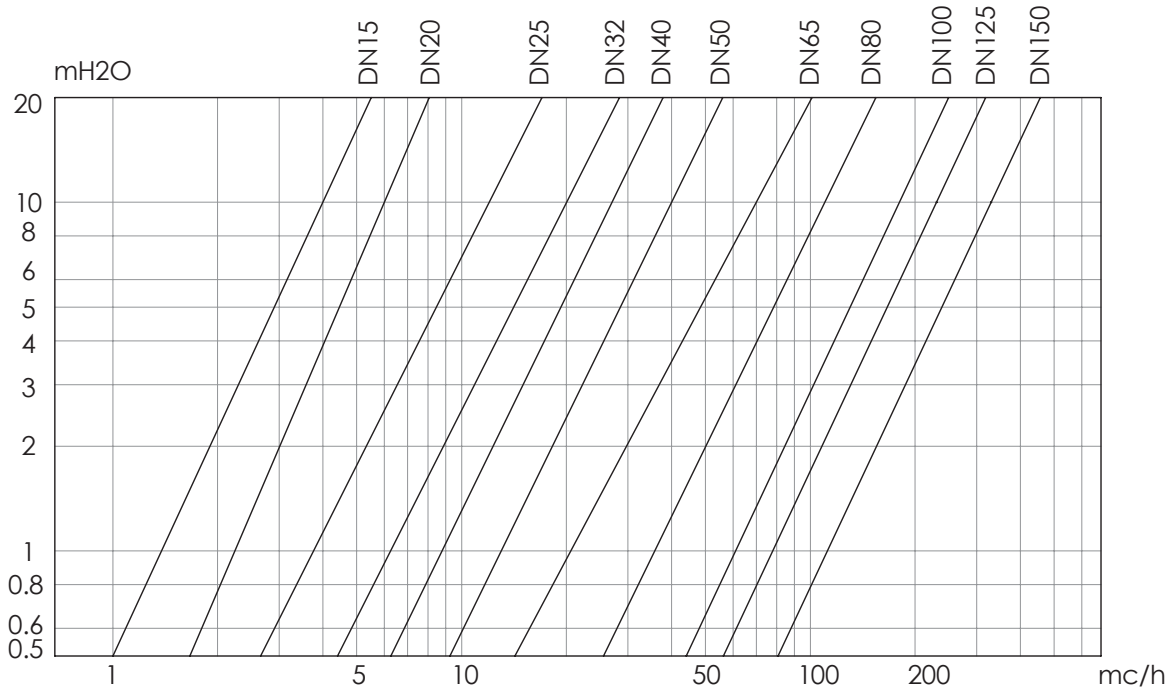

Kv-DN chart / Tabelle *Kv-DN*

DN		15	20	25	32	40	50	65	80	100	125	150
Kv	mc/h	4	6	12	20	27	40	75	110	180	230	330

Hatec Flex GmbH - Hafenstraße 25 - 45478 Mülheim a. d. Ruhr - Deutschland - 0208/37798735 - www.hatecflex.de/armaturen - armaturen@hatecflex.de

Instructions and Recommendations for series W6

STORING

Keep in a closed and dry place.

MAINTENANCE

The valve does not require maintenance.

RECOMMENDATIONDS

Before carrying out maintenance or dismantling the valve: ensure that the pipes, valves and fluids have cooled down, that the pressure has decreased and that the lines and pipes have been drained in case of toxic, corrosive, inflammable and caustic liquids.
Temperatures above 50°C and below 0°C might cause damage to people.

INSTALLATION

- Handle with care.
- Do not weld the flanges to the piping after installing the valve.
- Water hammers might cause damage and ruptures. Inclination, torsions and misalignments of the piping may subject the installed valve to excessive stresses. It is recommended that elastic joints be used in order to reduce such effects as much as possible.
***Art. W6.0** for mounting between flanges (PN 16/10/6 EN 1092 – ANSI B 16.5 class 150).*
***Art. W6.6** for mounting between flanges (PN 40/16/10/6 EN 1092 - ANSI B 16.5 class 150).*
Refer to chart for mounting diameters.
- Suitable for mounting in a horizontal or vertical position.
- The spring does not all a full seal if the valve is installed vertically, with a descending flow.
- Place the valve as far away as possible from bends, elbows and pumps, in any case, from any source of turbulence.
- Remove welding residuals before installing the valve.
- Tighten the bolts crosswise.

***NOTE.** This valve is unidirectional: install in accordance with the flow direction arrow indicated on the body.*

Anleitung und Hinweise für die Serien W6

LAGERUNG

In einem geschlossenen und trockenen Raum aufbewahren.

WARTUNG

Das Ventil ist wartungsfrei.

HINWEIS

Vor der Durchführung von Wartungs- oder Demontagearbeiten:
- abwarten, bis Leitungen, Ventil und Fluid abgekühlt sind,
- den Druck ablassen und die Leitung und Rohre bei Vorhandensein giftiger, korrosiver, entzündlicher oder ätzender Fluide entleeren.
Bei Temperaturen von über 50°C und unter 0° C kann es zu Personenschäden kommen.

INSTALLATION

- Vorsichtig handhaben.
- Die Flansche dürfen nicht nach der Installation des Ventils auf die Rohre geschweißt werden.
- Druckstöße können Schäden und Brüche verursachen.
Schräglagen, Verdrehungen und Fluchtabweichungen der Leitungen können eine übermäßige Belastung des Ventils nach seiner Installation verursa-chen. Wir empfehlen daher, diese zu vermeiden oder - falls möglich -elastische Kupplungen einzubauen, um diese Effekte einzuschränken. ***Art. W6.0***
Zwischenflanschmontage möglich (PN 16/10/6 EN 1092 – ANSI B 16.5 Cl. 150).
***Art. W6.6** Zwischenflanschmontage möglich (PN 40/16/10/6 EN 1092 - ANSI B 16.5 Cl. 150).*
Die Montagedurchmesser werden in der Tabelle genannt.
- Vertikal und horizontal installierbar.
- Wenn das Ventil vertikal in Abwärtsstromrichtung installiert wird, garantiert die Feder keine Dichtung.
- Das Ventil sollte an einem geradlinigen Abschnitt der Leitung und möglichst weit entfernt von Krümmungen, Biegungen und Pumpen installiert werden bzw. in jedem Fall so, dass in seiner Nähe keine Turbulenzen auftreten.
- Vor der Installation eventuelle Schweißreste entfernen.
- Die Zugbolzen kreuzweise festziehen.
***HINWEIS.** Diese Ventile sind unidirektional: daher müssen sie gemäß der auf dem Gehäuse angezeigten Flussrichtung installiert werden.*

DN	15	20	25	32	40	50	65	80	100	125	150
PN6	43	53	61	75	85	96	116	132	152	182	207
PN10/16	51	61	67	81	91	106	126	142	162	192	218
PN25	51	61	67	81	91	106	126	142	167	192	224
PN40	51	61	67	81	91	106	126	142	167	192	224
ANSI 150	43	53	61	75	85	96	116	132	167	192	218

Hatec Flex GmbH - Hafenstraße 25 - 45478 Mülheim a. d. Ruhr - Deutschland - 0208/37798735 - www.hatecflex.de/armaturen - armaturen@hatecflex.de

DISPOSAL

For valve operating with hazardous media (toxic, corrosive...) , if there is a possibility of residue remaining in the valve, take due safety precaution and carry out required cleaning operation. Personnel in charge must be trained and equipped with appropriate protection devices.
Prior to disposal, disassemble the valve and separate the component according to various materials. Please refer to product literature for more information. Forward sorted material to recycling (e.g. metallic materials) or disposal, according to local and currently valid legislation and under consideration of the environment.

ENTSORGUNG

Wenn das Ventil beim Betrieb mit giftigen oder gefährlichen Fluiden in Kontakt ist, müssen die notwendigen Vorsichtsmaßnahmen getroffen werden, wobei eventuell im Ventil vorhandene Reste gründlich zu entfernen sind. Das zuständige Personal muss angemessen geschult und mit der notwendigen Schutzausrüstung ausgestattet werden.
Vor der Entsorgung das Ventil zerlegen und seine Bestandteile nach Materialtyp sortieren. Weitere Informationen hierzu finden sich auch in den Produktbeschreibungen. Die getrennten Materialien (z.B. Metalle) dem Recycling zuführen oder gemäß den geltenden örtlichen Vorschriften umweltgerecht entsorgen.

Brandoni SpA reserves the right to make changes in design and/or construction of the products at any time without prior notice. For further information, please refer to www.brandonivalves.it
Die in diesem Katalog genannten Daten und Merkmale haben lediglich Hinweischarakter. Brandoni S.p.A. behält sich vor, eines oder mehrere Merkmale der Ventile ohne Vorankündigung zu ändern. Weitere Informationen finden Sie unter www.brandonivalves.it.

Hatec Flex GmbH - Hafenstraße 25 - 45478 Mülheim a. d. Ruhr - Deutschland - 0208/37798735 - www.hatecflex.de/armaturen - armaturen@hatecflex.de