Serie W8

Vibration-Damping Rubber Expansion Joint

Vibrationsdämpfer mit Flansch

DOWNLOAD DATASHEET

b-Smart, Be-Brandoni

www.hatecflex.de
www.brandonivalves.it

W8_07/02/2018

Vibration-Damping Rubber Expansion Joint / *Vibrationsdämpfer mit Flansch*

TheØŚĄʒ ï ïŚbŹśĘ ï ŵ0ĮŚŹō:ʒāĄĄ,ʒ:,gÂ0Ţ ï ŹŚbŹ:ţbŚŹĭ W8 series joints are suitable to dampen vibrations and noi-se.

YES: *for water plants, pumping stations, conditioning and heating, industrial and agricultural purposes, compressed air circuits.*

NO: *for compensation extensions, compressions and misalignments.*

Die Vibrationsdämpfer der Serie W8 üben eine schwingungs- und schalldämpfende Wirkung aus.

Geeignet für: *Wasser-, Pump-, Heiz- und Klimaanlagen, Industrie und Landwirtschaft, Druckluft.*

Nicht geeignet für: *den Ausgleich von Dehnungen, Spannungen und Fluchtabweichungen.*

Certifications / *Zertifizierungen*

Design and testing standards (correspondences):

Flanges: EN 1092

Bau- und Abnahmenormen (äquivalent):

Flanschtypen: EN 1092

Hatec Flex GmbH - Hafenstraße 25 - 45478 Mülheim a. d. Ruhr - Deutschland - 0208/37798735 - www.hatecflex.de/armaturen - armaturen@hatecflex.de

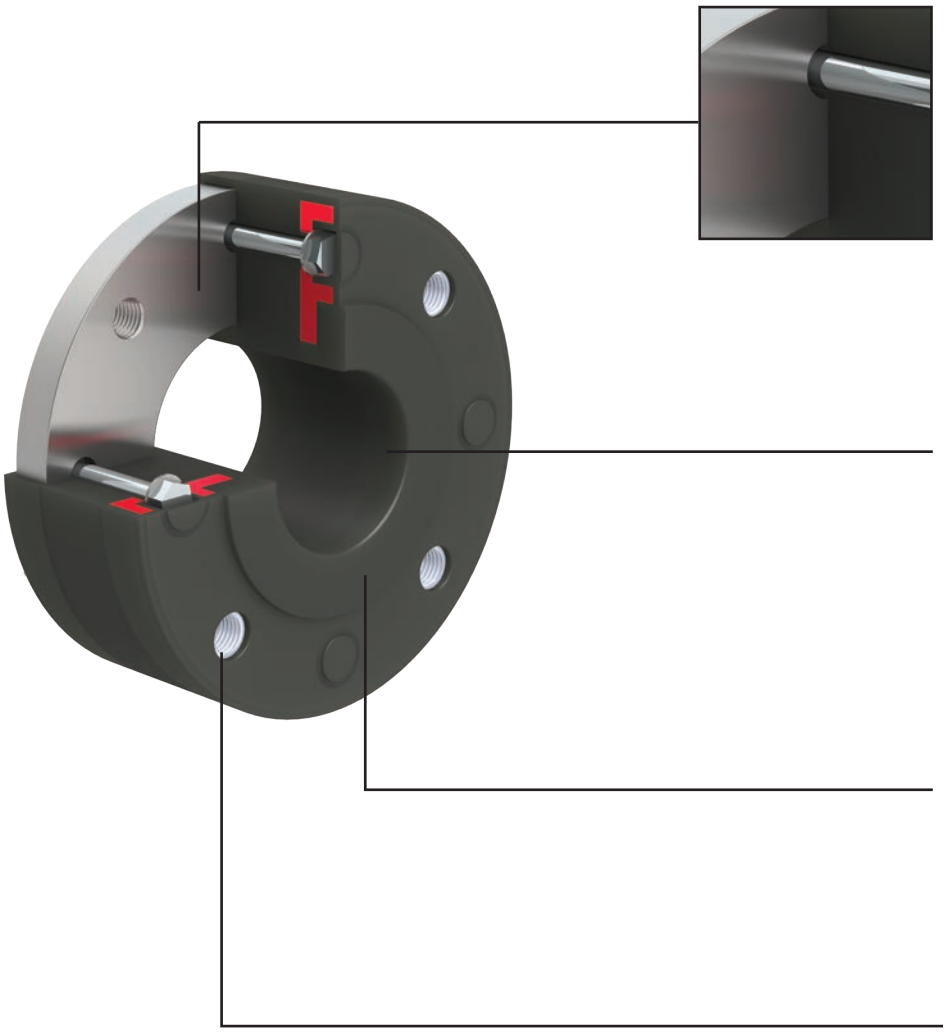

The metal reinforcing flange provides the necessary resistance while installing.
Metallverstärkung, garantiert die notwendige Stabilität bei der Installation.

Full bore, no local head losses.
Voller Durchgang, keinerlei Druckverlust.

Full EPDM rubber.
EPDM Vollgummi.

Threaded holes, for PN 6 or PN 10 flanges
Gewindebohrungen für Flansche PN 6 oder PN 10.

Hatec Flex GmbH - Hafenstraße 25 - 45478 Mülheim a. d. Ruhr - Deutschland - 0208/37798735 - www.hatecflex.de/armaturen - armaturen@hatecflex.de

Vibration-Damping Rubber Expansion Joint / *Vibrationsdämpfer mit Flansch*

W8.500

Body: EPDM
Temp: -10 +100˚C

Gehäuse: EPDM
Temp: -10 +100˚C

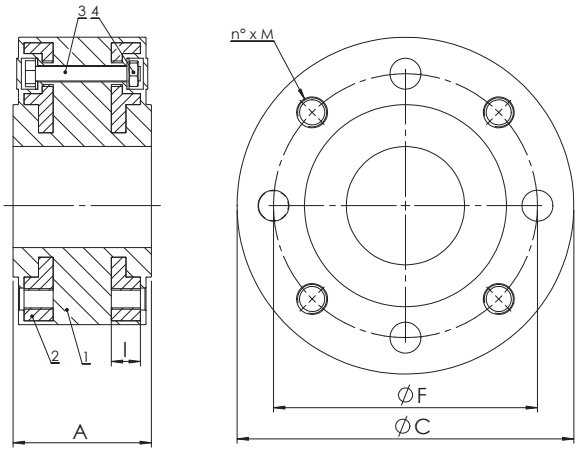

Dimensions (mm) / *Maße (mm)*

DN	20	25	32	40	50	65	80	100	125	150	200
A	70	70	70	70	70	70	70	70	70	70	90
EN1092 PN6											
C	90	100	120	130	140	160	190	210	240	265	320
F	65	75	90	100	110	130	150	170	200	225	280
n x M	4 x M10	4 x M10	4 x M12	4 x M12	4 x M12	4 x M12	4 x M16	4 x M16	8 x M16	8 x M16	8 x M16
l	14	16	16	16	16	16	18	18	18	18	20
EN1092 PN10											
C	105	115	140	150	165	185	200	220	250	285	340
F	75	85	100	110	125	145	160	180	210	240	295
n x M	4 x M12	4 x M12	4 x M16	4 x M16	4 x M16	4 x M16	8 x M16	8 x M16	8 x M16	8 x M20	8 x M20
l	14	16	16	16	16	16	18	18	18	18	20

Weight (kg) / *Gewicht (kg)*

W8 PN6	1,50	1,60	2,50	2,60	3,10	3,90	6,10	6,60	8,30	10,10	14,50
W8 PN10	1,80	2,40	3,40	3,90	4,50	5,50	5,90	7,50	8,70	11,10	16,20

Materials / *Werkstoffe*

	Component - *Bauteil*	**Material - *Werkstoff***
1	Body - *Gehäuse*	EPDM - *EPDM*
2	Flange - *Flansch*	Carbon steel, galvanised - *Verzinkter C-Stahl*
3	Bolt - *Bolzen*	Carbon steel, galvanised - *Verzinkter C-Stahl*
4	Hex Nut - *Mutter*	Carbon steel, galvanised - *Verzinkter C-Stahl*

Hatec Flex GmbH - Hafenstraße 25 - 45478 Mülheim a. d. Ruhr - Deutschland - 0208/37798735 - www.hatecflex.de/armaturen - armaturen@hatecflex.de

Pressure / *Druck*

Maximum pressure - *Max. Druck*	10 bar

Temperature / *Temperatur*

Temperature - *Temperatur*	min °C	max°C - *Max°C*
	-10	100

NB: the maximum working pressure decreases while the temperature increases; please refer to "pressure/temperature" chart
Achtung: der max. Betriebsdruck reduziert sich mit steigenden Temperaturen, siehe „Druck-/Temperatur-Diagramm"

Pressure/temperature chart - Druck-/Temperatur-Diagramm

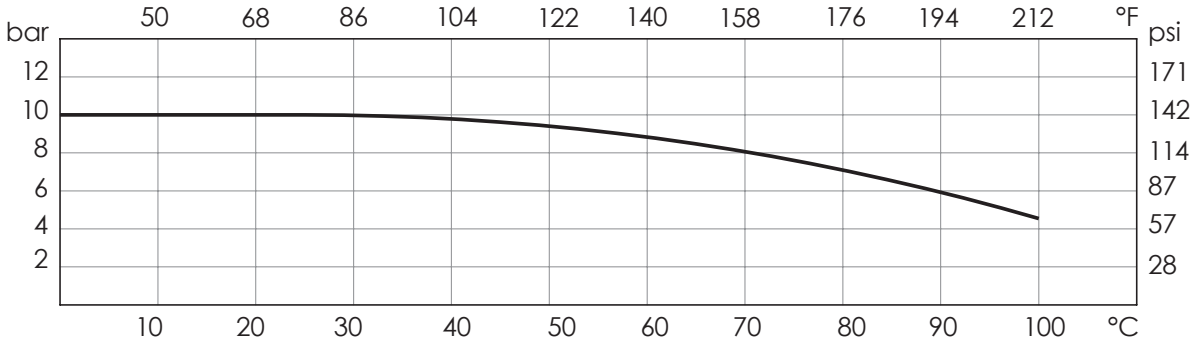

Instructions and Recommendations for series W8

NB: this item will not absorb extensions, stresses or misalignments.

STORING

Keep in a closed and dry place. Avoid direct exposure to sunlight.

MAINTENANCE

The valve does not require maintenance.

INSTALLATION

- The joint must be free of tensile, torsion and bending stresses during installation.
Ensure that the piping is correctly anchored.
- Clean the surfaces before brining the rubber and the flange into contact.
- Do not allow any protrusions or sharp edges of piping to damage the contact surface of the joint.
- Do not weld the flanges to the piping after installing the joint. Joints must be protected against sparks coming from welding/ grinding jobs carried out nearby.
- Choose the correct length of screw: if the screw too long, it might press the rubber and drive it away from the flange.
See Fig. 1. Screw lenght calculation: ***L=T+l+b+W***
T= flange thickness (customer)
W= thickness of washer at the screw head
l, b: see table
- Tighten the bolts crosswise.
- Do not install the joint in direct contact with a rubber surface (for example, butterfly valves).
- Do not place gaskets between the joint and counter flange.
- Avoid exposure to direct sunlight. In the case of installing outside, protect joint, if necessary.

Anleitung und Hinweise für die Serien series W8

Achtung: Nicht für den Ausgleich von Dehnungen, Spannungen und Fluchtabweichungen geeignet.

LAGERUNG

In einem geschlossenen und trockenen Raum aufbewahren.
Keiner direkten Sonneneinstrahlung aussetzen.

WARTUNG

Keine Wartung notwendig.

INSTALLATION

- Das Verbindungsstück bei der Montage keiner Spannung aussetzen und keinen Druck darauf ausüben. Sicherstellen, dass das Rohr korrekt befestigt ist.
- Vor dem Kontakt zwischen Gummi und Flansch die Berührungsflächen reinigen.
- Darauf achten, dass keine vorstehenden oder scharfkantigen Rohrabschnitte vorhanden sind, da sie Schäden an den Kontaktflächen der Kupplung verursachen könnten.
- Die Flansche nicht an das Rohr schweißen, wenn die Kupplung bereits montiert ist. Auf Funkenflug durch Schweiß-/Schleifarbeiten achten, die in Kupplungsnähe durchgeführt werden, und entsprechende Schutzmaßnahmen ergreifen.
- Eine Schraube von angemessener Länge wählen: ist sie zu lang, könnte der Gummi zusammengedrückt und von den Flanschen entfernt werden. Siehe Abb. 1. Berechnung der Schraubenlänge: ***L=T+l+b+W***
T= Flanschdicke
W= Dicke Unterlegscheibe Schraubenkopf
l, b: siehe Tabelle
- Die Schrauben über Kreuz festspannen.
- Die Kupplung nicht in direktem Kontakt mit Gummioberflächen (z.B. Absperrklappen) montieren.
- Keine Dichtungen zwischen der Kupplung und dem Gegenflansch anbringen.
- Keiner direkten Sonneneinstrahlung aussetzen. Bei einer Montage im Freien gegebenenfalls angemessene Schutzabdeckungen vorsehen.

FIG. 1

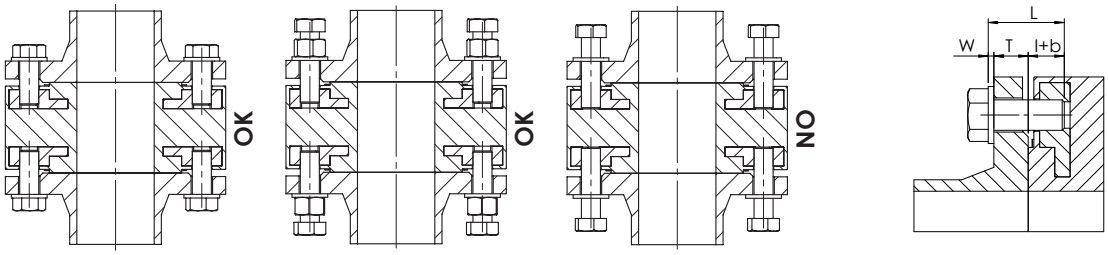

DN	20	32	40	50	65	80	100	125	150	200
l	14	16	16	16	16	18	18	18	18	20
b	3	3	3	3	3	3	3	3	3	3

DISPOSAL

For valve operating with hazardous media (toxic, corrosive...) , if there is a possibility of residue remaining in the valve, take due safety precaution and carry out required cleaning operation. Personnel in charge must be trained and equipped with appropriate protection devices.
Prior to disposal, disassemble the valve and separate the component according to various materials. Please refer to product literature for more information. Forward sorted material to recycling (e.g. metallic materials) or disposal, according to local and currently valid legislation and under consideration of the environment.

ENTSORGUNG

Wenn das Ventil beim Betrieb mit giftigen oder gefährlichen Fluiden in Kontakt ist, müssen die notwendigen Vorsichtsmaßnahmen getroffen werden, wobei eventuell im Ventil vorhandene Reste gründlich zu entfernen sind. Das zuständige Personal muss angemessen geschult und mit der notwendigen Schutzausrüstung ausgestattet werden.
Vor der Entsorgung das Ventil zerlegen und seine Bestandteile nach Materialtyp sortieren. Weitere Informationen hierzu finden sich auch in den Produktbeschreibungen. Die getrennten Materialien (z.B. Metalle) dem Recycling zuführen oder gemäß den geltenden örtlichen Vorschriften umweltgerecht entsorgen.

Brandoni SpA reserves the right to make changes in design and/or construction of the products at any time without prior notice. For further information, please refer to www.brandonivalves.it
Die in diesem Katalog genannten Daten und Merkmale haben lediglich Hinweischarakter. Brandoni S.p.A. behält sich vor, eines oder mehrere Merkmale der Ventile ohne Vorankündigung zu ändern. Weitere Informationen finden Sie unter www.brandonivalves.it.

Hatec Flex GmbH - Hafenstraße 25 - 45478 Mülheim a. d. Ruhr - Deutschland - 0208/37798735 - www.hatecflex.de/armaturen - armaturen@hatecflex.de